GANDINI

sabato 18 maggio 2024

Viti e dadi

Per diametri M10, M12, M14, M22 la ISO 4017 prevede valori s, e, dw differenziati da UNI e DIN
Tolleranze: categoria A e B secondo disponibilità di magazzino
A richiesta: diametri >M30

A richiesta: in materiale AISI 304 - 316 - 410 - B7 - L7

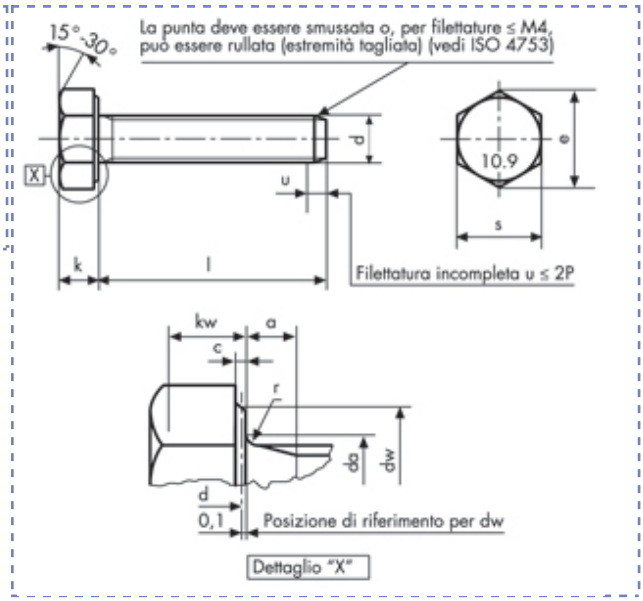

Viti a testa esagonale
ISO 4017 - UNI 5739
DIN 933
gambo interam. filettato
Classe 10.9 Zincate

Descrizione	Prezzo IVA escl. euro/100	Variazione Prezzo % 1	2	Confezione	d mm	L mm
M 27 X 90 ZINCATE	**a richiesta**	-	-	1	M27	90

M 27 X 90 ZINCATE		
p		3
a	**max**	9
	min	3
c	**max**	0,8
	min	0,2

da	**max**	30,4
dw	**min cat. A**	-
e	**min cat. A**	-
	nom	17
k	**min cat. A**	-
	max cat. A	-

kw	**min cat. A**	-
r	**min**	1
s	**max**	41
	min cat. A	-

I dati riportati sono indicativi e possono essere in qualsiasi momento variati dai produttori.

Copyright Gandini Fasteners S.r.l. Tutti i diritti sono riservati. Ogni riproduzione, anche parziale, è vietata senza espressa autorizzazione della Gandini Fasteners S.r.l.

GANDINI FASTENERS SRL viale Pier Paolo Pasolini, 83 - 20099 Sesto S.Giovanni Milano - Italy
Tel. +39 02 241 047 250 Fax +39 02 241 047 74 - 250@gandini.it