Viti e dadi

s è differente per M10, M12, M14 e M22
A richiesta: diametri >M30

A richiesta: in materiale AISI 304 - 316 - 410

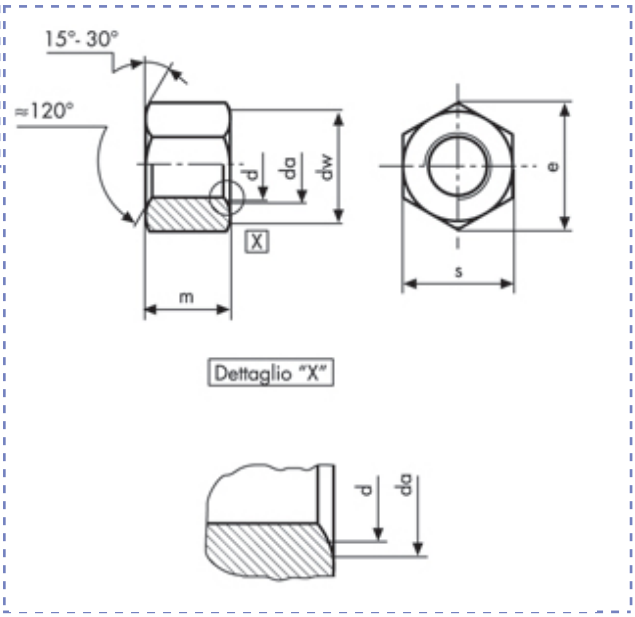

Dadi esagonali alti - Filettatura metrica
UNI 5587 (PG)
Classe 8 (6S) Zincate

Descrizione	Prezzo IVA escl. euro/100	Variazione Prezzo % 1	2	Confezione	d mm	m mm
M 22 x 2,5 ZINCATI	**74,10**	+ 60%	-	1	M22	22

M 22 x 2,5 ZINCATI		
p		2,5
da	**min**	23,7
	min	22

dw	**min**	29,5
e	**min**	35,03
m	**nom = max**	22
	min	21,48

s	**nom = max**	32
	min	31

I dati riportati sono indicativi e possono essere in qualsiasi momento variati dai produttori.

Copyright Gandini Fasteners S.r.l. Tutti i diritti sono riservati. Ogni riproduzione, anche parziale, è vietata senza espressa autorizzazione della Gandini Fasteners S.r.l.

GANDINI FASTENERS SRL viale Pier Paolo Pasolini, 83 - 20099 Sesto S.Giovanni Milano - Italy
Tel. +39 02 241 047 250 Fax +39 02 241 047 74 - 250@gandini.it