Viti e dadi

Per diametri M10, M12, M14, M22 la ISO 8765 prevede valori s, e, dw differenziati da UNI e DIN
Tolleranze: categoria A e B secondo disponibilità di magazzino
A richiesta: diametri >M30 - lunghezze >300

lg max = l - b
ls min = lg max - 5p

A richiesta: in materiale AISI 304 - 316 - 410 - B7 - L7

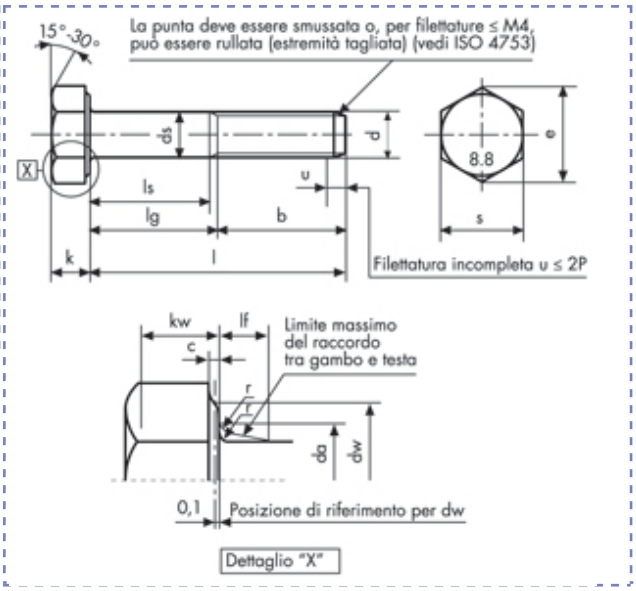

Viti a testa esagonale
ISO 8765 - UNI 5738
DIN 960
gambo parzialm. filettato
Classe 8.8 Zincate

Descrizione	Prezzo IVA escl. euro/100	Variazione Prezzo % 1	2	Confezione	d mm	L mm
M 22 X 220 ZINCATE	**a richiesta**	-	-	1	M22	220

M 22 X 220 ZINCATE		
p		1,5
b	**l ≤ 125**	50
	125 < l ≤ 200	56
	l > 200	69
c	**max**	0,8
	min	0,2

da	**max**	24,4
ds	**max**	22
	min cat. A	21,67
dw	**min**	30
e	**min cat. A**	35,72
lf	**max**	4

k	**nom**	14
	min cat. A	13,785
	max cat. A	14,215
kw	**min cat. A**	9,65
r	**min**	0,8
s	**max**	32
	min cat. A	31,61

I dati riportati sono indicativi e possono essere in qualsiasi momento variati dai produttori.

Copyright Gandini Fasteners S.r.l. Tutti i diritti sono riservati. Ogni riproduzione, anche parziale, è vietata senza espressa autorizzazione della Gandini Fasteners S.r.l.

GANDINI FASTENERS SRL viale Pier Paolo Pasolini, 83 - 20099 Sesto S.Giovanni Milano - Italy
Tel. +39 02 241 047 250 Fax +39 02 241 047 74 - 250@gandini.it