martedì 7 maggio 2024

Viti e dadi

Per diametri M10, M12, M14, M22 la ISO 4014 prevede valori s, e, dw differenziati da UNI e DIN
Tolleranze: categoria A e B secondo disponibilità di magazzino
A richiesta: diametri >M30 - lunghezze >300

lg max = l - b
ls min = lg max - 5p

A richiesta: in materiale AISI 304 - 316 - 410 - B7 - L7

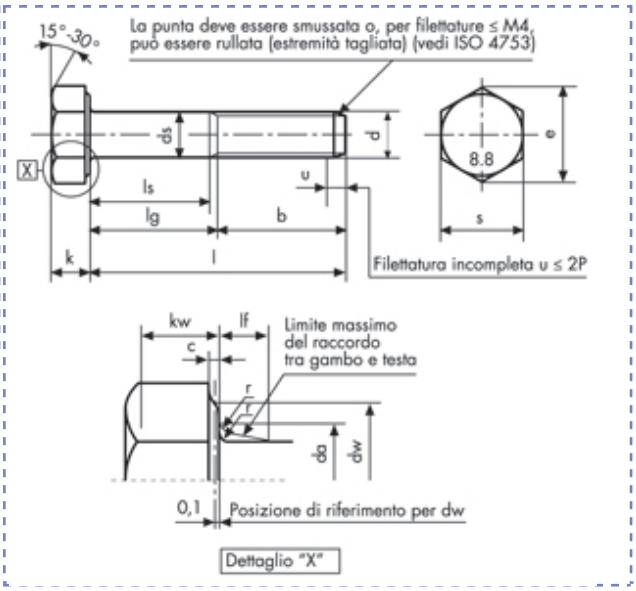

Viti a testa esagonale
ISO 4014 - UNI 5737
DIN 931
gambo parzialm. filettato
Classe 8.8 Zincate

Descrizione	Prezzo IVA escl. euro/100	Variazione Prezzo % 1	2	Confezione	d mm	L mm
M 4 X 35 ZINCATE	**6,30**	+ 60%	-	1	M4	35

M 4 X 35 ZINCATE		
p		0,7
b	**l ≤ 125**	14
	125 < l ≤ 200	20
	l > 200	33
c	**max**	0,4
	min	0,15

da	**max**	4,7
ds	**max**	4
	min cat. A	3,82
dw	**min**	5,88
e	**min cat. A**	7,66
lf	**max**	1,2

k	**nom**	2,8
	min cat. A	2,675
	max cat. A	2,925
kw	**min cat. A**	1,87
r	**min**	0,2
s	**max**	7
	min cat. A	6,78

I dati riportati sono indicativi e possono essere in qualsiasi momento variati dai produttori.

Copyright Gandini Fasteners S.r.l. Tutti i diritti sono riservati. Ogni riproduzione, anche parziale, è vietata senza espressa autorizzazione della Gandini Fasteners S.r.l.

GANDINI FASTENERS SRL viale Pier Paolo Pasolini, 83 - 20099 Sesto S.Giovanni Milano - Italy
Tel. +39 02 241 047 250 Fax +39 02 241 047 74 - 250@gandini.it