Viti e dadi

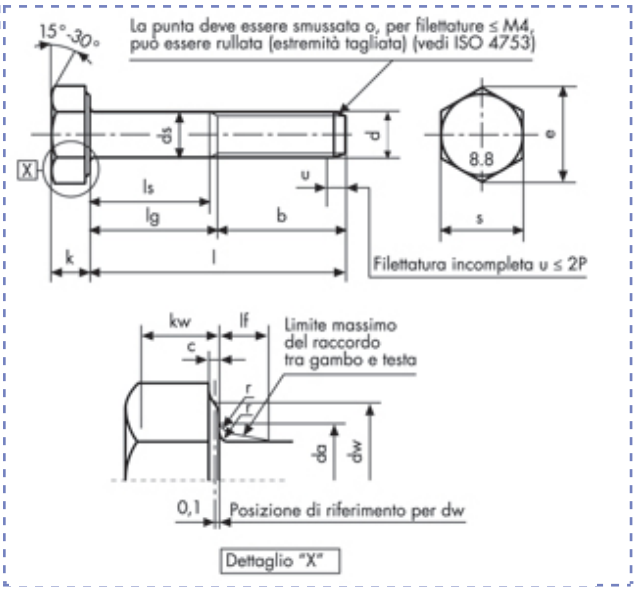

Viti a testa esagonale
ISO 4014 - UNI 5737
DIN 931
gambo parzialm. filettato
Classe 8.8

Descrizione	Prezzo IVA escl. euro/100	Variazione Prezzo % 1	2	Confezione	d mm	L mm
M 7 X 130	**a richiesta**	-	-	1	M7	130

M 7 X 130		
p		1
b	**l ≤ 125**	20
	125 < l ≤ 200	26
	l > 200	
c	**max**	0,5
	min	0,15

da	**max**	7,8
ds	**max**	7
	min cat. A	6,78
dw	**min**	9,63
e	**min cat. A**	12,12
lf	**max**	2

	nom	4,8
k	**min cat. A**	4,65
	max cat. A	4,95
kw	**min cat. A**	3,25
r	**min**	0,25
s	**max**	11
	min cat. A	10,73

I dati riportati sono indicativi e possono essere in qualsiasi momento variati dai produttori.

Copyright Gandini Fasteners S.r.l. Tutti i diritti sono riservati. Ogni riproduzione, anche parziale, è vietata senza espressa autorizzazione della Gandini Fasteners S.r.l.

GANDINI FASTENERS SRL viale Pier Paolo Pasolini, 83 - 20099 Sesto S.Giovanni Milano - Italy
Tel. +39 02 241 047 250 Fax +39 02 241 047 74 - 250@gandini.it