Viti e dadi

Per diametri M10, M12, M14, M22 la ISO 4017 prevede valori s, e, dw differenziati da UNI e DIN
Tolleranze: categoria A e B secondo disponibilità di magazzino
A richiesta: diametri >M30

A richiesta: in materiale AISI 304 - 316 - 410 - B7 - L7

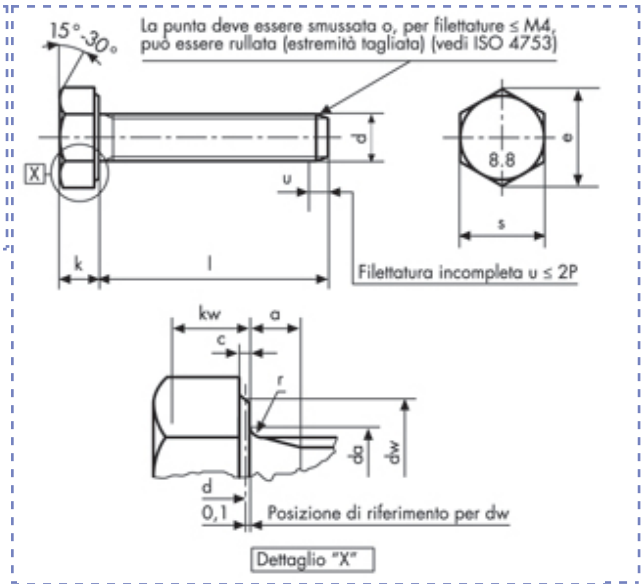

Viti a testa esagonale
ISO 4017 - UNI 5739
DIN 933
gambo interam. filettato
Classe 8.8 Zincate

Descrizione	Prezzo IVA escl. euro/100	Variazione Prezzo % 1	2	Confezione	d mm	L mm
M 30 X 90 ZINCATE	**635,00**	+ 60%	-	1	M30	90

M 30 X 90 ZINCATE			da	max	33,4	kw	min cat. A	-
p		3,5	dw	min cat. A	-	r	min	1
a	max	10,5	e	min cat. A	-	s	max	46
	min	3,5		nom	18,7		min cat. A	-
c	max	0,8	k	min cat. A	-			
	min	0,2		max cat. A	-			

I dati riportati sono indicativi e possono essere in qualsiasi momento variati dai produttori.

Copyright Gandini Fasteners S.r.l. Tutti i diritti sono riservati. Ogni riproduzione, anche parziale, è vietata senza espressa autorizzazione della Gandini Fasteners S.r.l.

GANDINI FASTENERS SRL viale Pier Paolo Pasolini, 83 - 20099 Sesto S.Giovanni Milano - Italy
Tel. +39 02 241 047 250 Fax +39 02 241 047 74 - 250@gandini.it