GANDINI

lunedì 27 maggio 2024

Viti e dadi

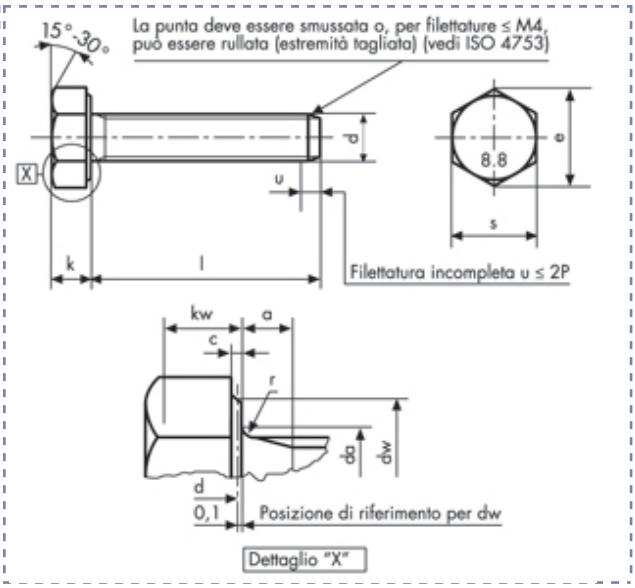

Viti a testa esagonale
ISO 8676- UNI 5740
DIN 961
gambo interam. filettato
Classe 8.8

Descrizione	Prezzo IVA escl. euro/100	Variazione Prezzo % 1	2	Confezione	d mm	L mm
M 14 X 80	**a richiesta**	-	-	1	M14	80

M 14 X 80			da	max	15,7	kw	min cat. A	6,03
p		1,5	dw	min cat. A	20,5	r	min	0,6
a	max	4,5	e	min cat. A	24,49	s	max	22
	min	1,5		nom	8,8		min cat. A	21,67
c	max	0,6	k	min cat. A	8,62			
	min	0,15		max cat. A	8,98			

I dati riportati sono indicativi e possono essere in qualsiasi momento variati dai produttori.

Copyright Gandini Fasteners S.r.l. Tutti i diritti sono riservati. Ogni riproduzione, anche parziale, è vietata senza espressa autorizzazione della Gandini Fasteners S.r.l.

GANDINI FASTENERS SRL viale Pier Paolo Pasolini, 83 - 20099 Sesto S.Giovanni Milano - Italy
Tel. +39 02 241 047 250 Fax +39 02 241 047 74 - 250@gandini.it