Viti e dadi

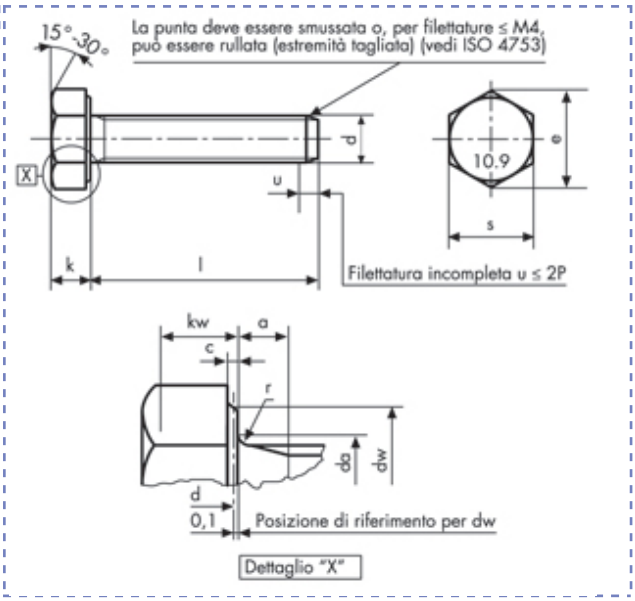

Viti a testa esagonale
ISO 4017 - UNI 5739
DIN 933
gambo interam. filettato
Classe 10.9

Descrizione	Prezzo IVA escl. euro/100	Variazione Prezzo % 1	2	Confezione	d mm	L mm
M 14 X 100	**a richiesta**	-	-	1	M14	100

M 14 X 100								
p		2	**da**	**max**	15,7	**kw**	**min cat. A**	6,03
a	**max**	6	**dw**	**min cat. A**	20,5	**r**	**min**	0,6
	min	2	**e**	**min cat. A**	24,49	**s**	**max**	22
c	**max**	0,6		**nom**	8,8		**min cat. A**	21,67
	min	0,15	**k**	**min cat. A**	8,62			
				max cat. A	8,98			

I dati riportati sono indicativi e possono essere in qualsiasi momento variati dai produttori.

Copyright Gandini Fasteners S.r.l. Tutti i diritti sono riservati. Ogni riproduzione, anche parziale, è vietata senza espressa autorizzazione della Gandini Fasteners S.r.l.

GANDINI FASTENERS SRL viale Pier Paolo Pasolini, 83 - 20099 Sesto S.Giovanni Milano - Italy
Tel. +39 02 241 047 250 Fax +39 02 241 047 74 - 250@gandini.it