Viti e dadi

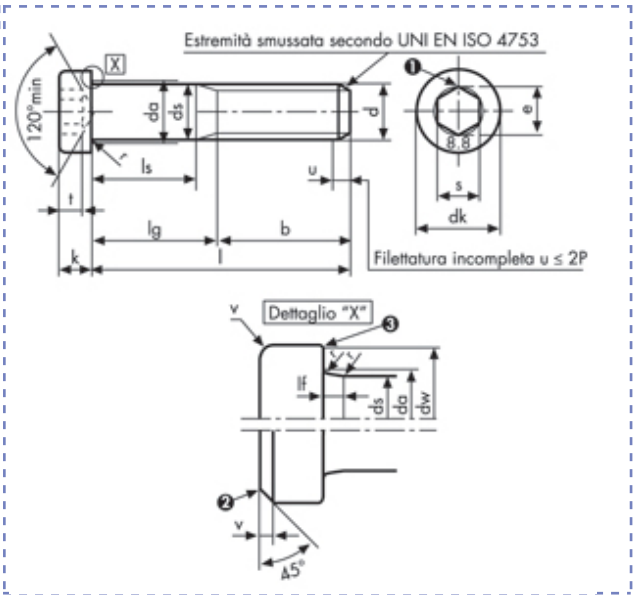

Viti a testa cilindrica bassa
con cava esagonale
DIN 7984 Classe 8.8

Descrizione	Prezzo IVA escl. euro/100	Variazione Prezzo % 1	2	Confezione	d mm	L mm
M 16 X 55	**125,00**	+ 60%	-	1	M16	55

M 16 X 55		
p		2
b	**l ≤ 125**	38
	125 < l ≤ 200	44
	l > 200	57
dk	**max**	24
	min	23,67

da	**max**	17,7
ds	**max**	16
	min	15,73
dw	**min**	22,83
e	**min**	13,72
lf	**max**	1,87

k	**max**	9
	min	8,78
r	**min**	0,6
s	**nom**	12
	max	12,212
	min	12,032
t	**nom**	5,5
	max	5,65
	min	5,35

I dati riportati sono indicativi e possono essere in qualsiasi momento variati dai produttori.

Copyright Gandini Fasteners S.r.l. Tutti i diritti sono riservati. Ogni riproduzione, anche parziale, è vietata senza espressa autorizzazione della Gandini Fasteners S.r.l.

GANDINI FASTENERS SRL viale Pier Paolo Pasolini, 83 - 20099 Sesto S.Giovanni Milano - Italy
Tel. +39 02 241 047 250 Fax +39 02 241 047 74 - 250@gandini.it

Produzione e distribuzione fasteners, elementi di fissaggio e lavorazioni meccaniche

GANDINI FASTENERS SRL
viale Pier Paolo Pasolini, 83
Sesto San Giovanni Mi - Italy

Uffici Commerciali
250@gandini.it
tel +39 02 241 047 250

Amministrazione
350@gandini.it
tel +39 02 241 047 350