Viti e dadi

****Per diametri M10**, M12**, M14**, M22** la ISO 8765 prevede valori s, e, dw differenziati da UNI e DIN**
Tolleranze: categoria A e B secondo disponibilità di magazzino
A richiesta: diametri >M30 - lunghezze >300

lg max = l - b
ls min = lg max - 5p

A richiesta: in materiale AISI 304 - 316 - 410 - B7 - L7

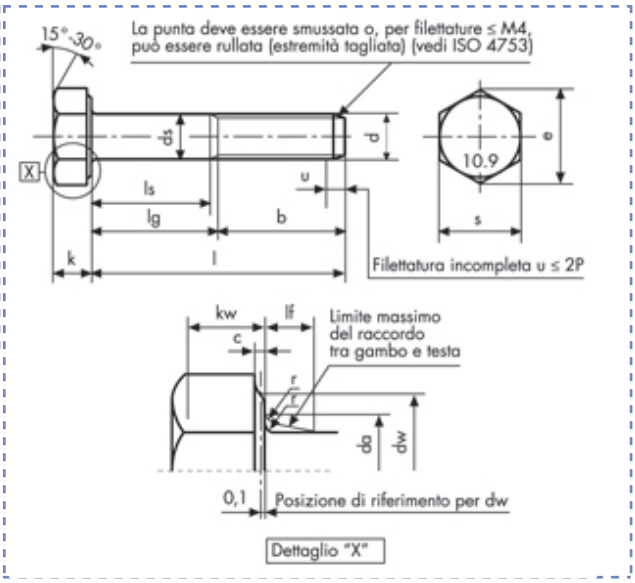

Viti a testa esagonale
ISO 8765 - UNI 5738
DIN 960
gambo parzialm. filettato
Classe 10.9 Zincate

Descrizione	Prezzo IVA escl. euro/100	Variazione Prezzo % 1	2	Confezione	d mm	L mm
M 10 X 35 ZINCATE	**a richiesta**	-	-	1	M10	35

M 10 X 35 ZINCATE		
p		1,25
b	**l ≤ 125**	26
	125 < l ≤ 200	32
	l > 200	45
c	**max**	0,6
	min	0,15

da	**max**	11,2
ds	**max**	10
	min cat. A	9,78
dw	**min**	15,6
e	**min cat. A**	18,9
lf	**max**	2

	nom	6,4
k	**min cat. A**	6,22
	max cat. A	6,58
kw	**min cat. A**	4,35
r	**min**	0,4
s	**max**	17
	min cat. A	16,73

I dati riportati sono indicativi e possono essere in qualsiasi momento variati dai produttori.

Copyright Gandini Fasteners S.r.l. Tutti i diritti sono riservati. Ogni riproduzione, anche parziale, è vietata senza espressa autorizzazione della Gandini Fasteners S.r.l.

GANDINI FASTENERS SRL viale Pier Paolo Pasolini, 83 - 20099 Sesto S.Giovanni Milano - Italy
Tel. +39 02 241 047 250 Fax +39 02 241 047 74 - 250@gandini.it