Viti e dadi

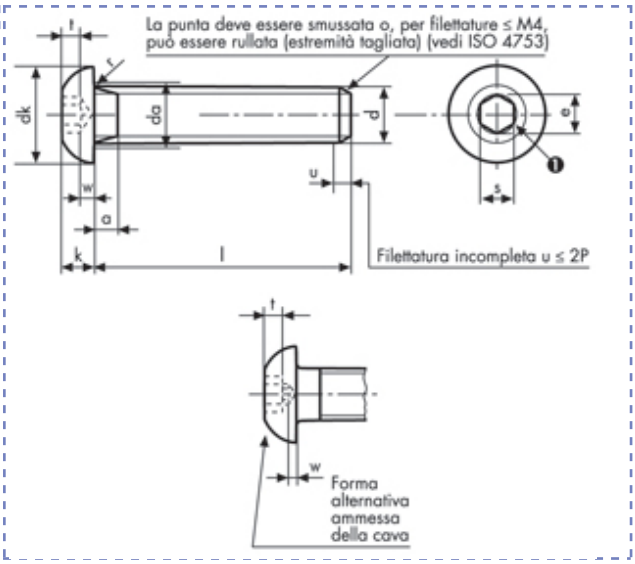

Viti con testa a bottone e cava esagonale
ISO 7380
Classe 10.9

Descrizione	Prezzo IVA escl. euro/100	Variazione Prezzo % 1	2	Confezione	d mm	L mm
M 12 X 60	**65,60**	+ 60%	-	1	M12	60

M 12 X 60		
p		1,75
a	**max**	3,5
	min	1,75
da	**max**	14,2

dk	**max**	21
	min	20,48
e	**min**	9,149
k	**max**	6,6
	min	6,24

r	**min**	0,6
	nom	8
s	**max**	8,175
	min	8,025
t	**min**	4,16
w	**min**	1,63

I dati riportati sono indicativi e possono essere in qualsiasi momento variati dai produttori.

Copyright Gandini Fasteners S.r.l. Tutti i diritti sono riservati. Ogni riproduzione, anche parziale, è vietata senza espressa autorizzazione della Gandini Fasteners S.r.l.

GANDINI FASTENERS SRL viale Pier Paolo Pasolini, 83 - 20099 Sesto S.Giovanni Milano - Italy
Tel. +39 02 241 047 250 Fax +39 02 241 047 74 - 250@gandini.it