Viti e dadi

1) È consentito un lieve arrotondamento o svasatura all'imbocco.

2) Il bordo superiore della testa può essere arrotondato o smussato, come indicato a discrezione del produttore.

lg max = l - b
ls min = lg max - 5p

A richiesta: in materiale AISI 304 - 316 - 410

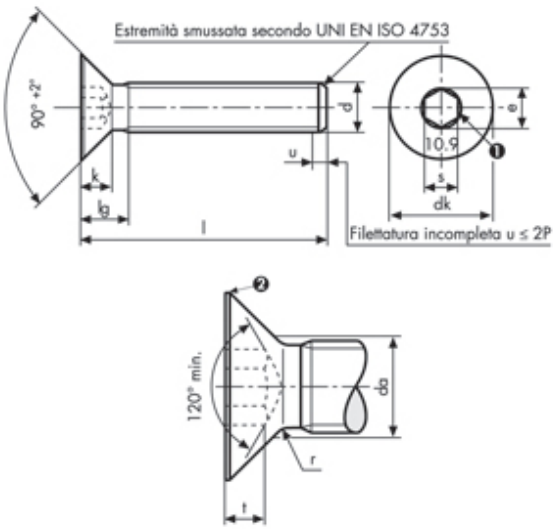

Viti a testa svasata piana con cava esagonale
UNI 5933 DIN 7991-A
Classe 10.9 Zincate

Descrizione	Prezzo IVA escl. euro/100	Variazione Prezzo % 1	2	Confezione	d mm	L mm
M 18 X 55 ZINCATE	**294,00**	+ 60%	-	1	M18	55

M 18 X 55 ZINCATE			da	max	20,2		nom	12
p		2,5	e	min	13,72	s	max	12,212
lg	max	15,5	k	max	8		min	12,032
dk	max	33	r	min	1	t	max	5,5
	min	32,38					min	5,2

I dati riportati sono indicativi e possono essere in qualsiasi momento variati dai produttori.

Copyright Gandini Fasteners S.r.l. Tutti i diritti sono riservati. Ogni riproduzione, anche parziale, è vietata senza espressa autorizzazione della Gandini Fasteners S.r.l.

GANDINI FASTENERS SRL viale Pier Paolo Pasolini, 83 - 20099 Sesto S.Giovanni Milano - Italy
Tel. +39 02 241 047 250 Fax +39 02 241 047 74 - 250@gandini.it