Viti e dadi

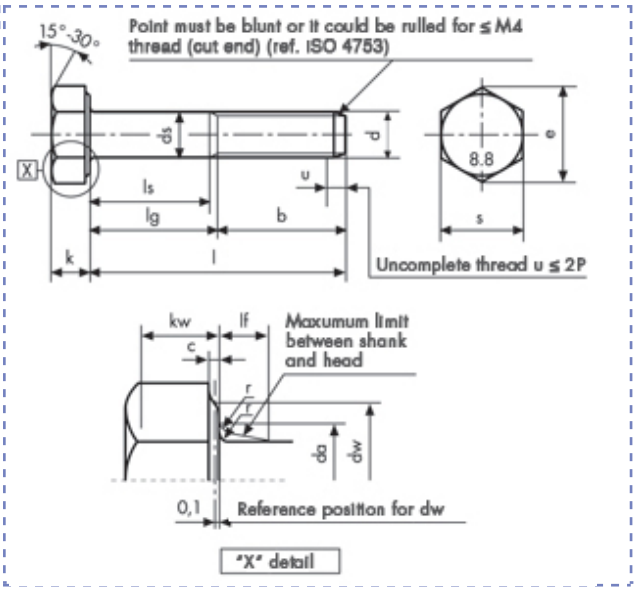

Viti a testa esagonale
ISO 4014 - UNI 5737
DIN 931
partially threaded
Class 8.8

Descrizione	Prezzo IVA escl. euro/100	Variazione Prezzo % 1	2	Confezione	d mm	L mm
M 8 X 120	**51,80**	+ 60%	-	1	M8	120

M 8 X 120		
p		1.25
b	**l ≤ 125**	22
	125 < l ≤ 200	28
	l > 200	41
c	**max**	0.6
	min	0.15

da	**max**	9.2
ds	**max**	8
	min cat. A	7.78
dw	**min**	11.63
e	**min cat. A**	14.38
lf	**max**	2

	nom	5.3
k	**min cat. A**	5.15
	max cat. A	5.45
kw	**min cat. A**	3.61
r	**min**	0.4
s	**max**	13
	min cat. A	12.73

I dati riportati sono indicativi e possono essere in qualsiasi momento variati dai produttori.

Copyright Gandini Fasteners S.r.l. Tutti i diritti sono riservati. Ogni riproduzione, anche parziale, è vietata senza espressa autorizzazione della Gandini Fasteners S.r.l.

GANDINI FASTENERS SRL viale Pier Paolo Pasolini, 83 - 20099 Sesto S.Giovanni Milano - Italy
Tel. +39 02 241 047 250 Fax +39 02 241 047 74 - 250@gandini.it