## Viti e dadi

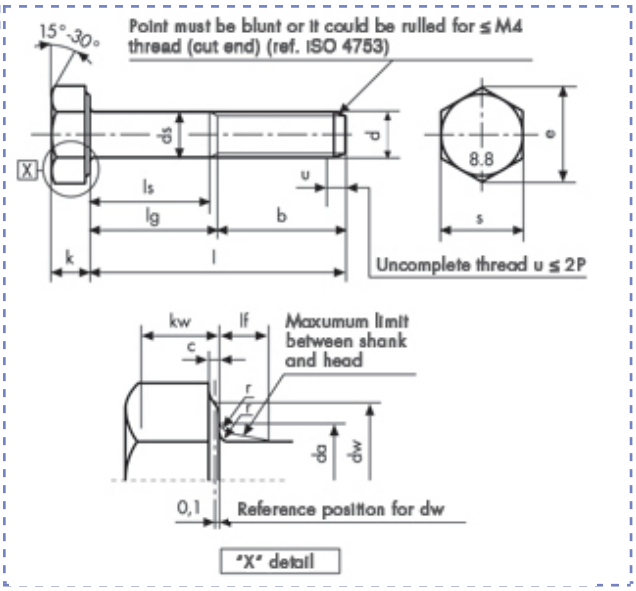


Viti a testa esagonale
**ISO 4014 - UNI 5737**
**DIN 931**
**partially threaded**
**Class 8.8**

| Descrizione | Prezzo IVA escl. euro/100 | Variazione Prezzo % 1 | 2 | Confezione | d mm | L mm |
|---|---|---|---|---|---|---|
| **M 10 X 65** | **36,70** | + 60% | - | 1 | M10 | 65 |

| M 10 X 65 | | |
|---|---|---|
| **p** | | 1.5 |
| **b** | **l ≤ 125** | 26 |
| | **125 < l ≤ 200** | 32 |
| | **l > 200** | 45 |
| **c** | **max** | 0.6 |
| | **min** | 0.15 |

| | | |
|---|---|---|
| **da** | **max** | 11.2 |
| **ds** | **max** | 10 |
| | **min cat. A** | 9.78 |
| **dw** | **min** | 15.6 |
| **e** | **min cat. A** | 18.9 |
| **lf** | **max** | 2 |

| | | |
|---|---|---|
| **k** | **nom** | 6.4 |
| | **min cat. A** | 6.22 |
| | **max cat. A** | 6.58 |
| **kw** | **min cat. A** | 4.35 |
| **r** | **min** | 0.4 |
| **s** | **max** | 17 |
| | **min cat. A** | 16.73 |

I dati riportati sono indicativi e possono essere in qualsiasi momento variati dai produttori.

Copyright Gandini Fasteners S.r.l. Tutti i diritti sono riservati. Ogni riproduzione, anche parziale, è vietata senza espressa autorizzazione della Gandini Fasteners S.r.l.

GANDINI FASTENERS SRL viale Pier Paolo Pasolini, 83 - 20099 Sesto S.Giovanni Milano - Italy
Tel. +39 02 241 047 250 Fax +39 02 241 047 74 - 250@gandini.it