GANDINI

lunedì 27 maggio 2024

Viti e dadi

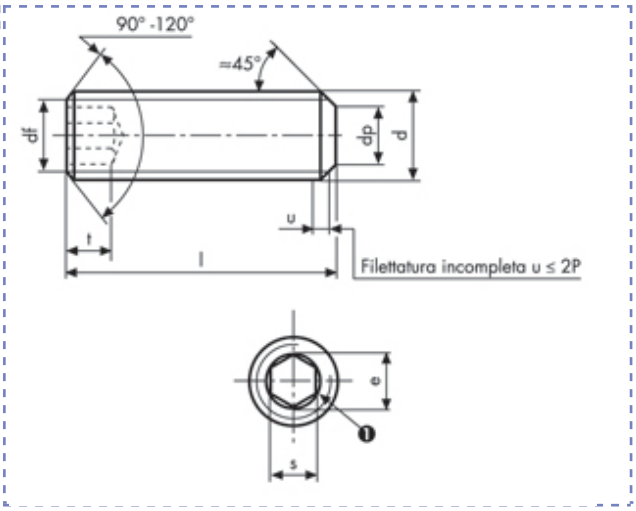

Viti senza testa con cava esagonale
ISO 4026 UNI 5923
DIN 913
Classe 45 H

Descrizione	Prezzo IVA escl. euro/100	Variazione Prezzo % 1	2	Confezione	d mm	L mm
M 5 X 50	**32,70**	+ 60%	-	1	M5	50

M 5 X 50		
p		0,8
dp	**max**	3,5
	min	3,2

df	≈ diametro di nocciolo della filettatura	
e	**min**	2,873

	nom	2,5
s	**max**	2,58
	min	2,52
t	**min**	2

I dati riportati sono indicativi e possono essere in qualsiasi momento variati dai produttori.

Copyright Gandini Fasteners S.r.l. Tutti i diritti sono riservati. Ogni riproduzione, anche parziale, è vietata senza espressa autorizzazione della Gandini Fasteners S.r.l.

GANDINI FASTENERS SRL viale Pier Paolo Pasolini, 83 - 20099 Sesto S.Giovanni Milano - Italy
Tel. +39 02 241 047 250 Fax +39 02 241 047 74 - 250@gandini.it

Produzione e distribuzione fasteners, elementi di fissaggio e lavorazioni meccaniche

GANDINI FASTENERS SRL
viale Pier Paolo Pasolini, 83
Sesto San Giovanni Mi - Italy

Uffici Commerciali
250@gandini.it
tel +39 02 241 047 250

Amministrazione
350@gandini.it
tel +39 02 241 047 350