Viti e dadi

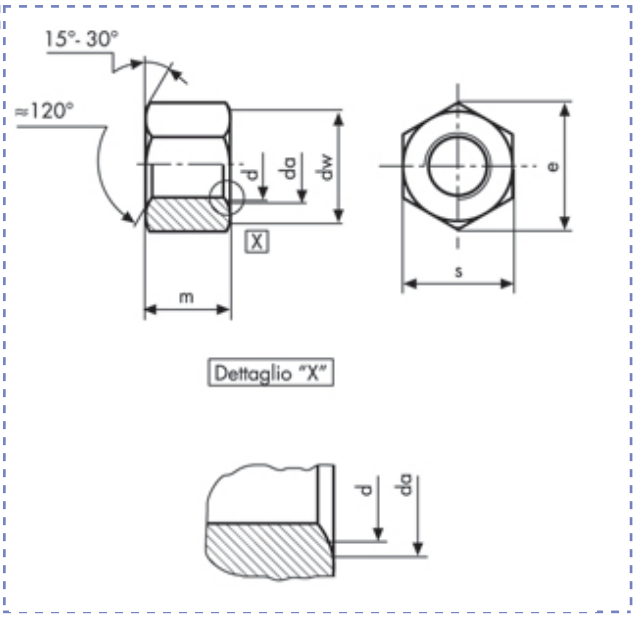

Dadi esagonali alti - Filettatura metrica
UNI 5587 (PG)
Classe 10 (8G)

Descrizione	Prezzo IVA escl. euro/100	Variazione Prezzo % 1	2	Confezione	d mm	m mm
M 6 x 1	**3,70**	+ 60%	-	1	M6	6

M 6 x 1			dw	min	8,8	s	nom = max	10
p		1	e	min	11,05		min	9,78
da	min	6,75	m	nom = max	6			
	min	6		min	5,7			

I dati riportati sono indicativi e possono essere in qualsiasi momento variati dai produttori.

Copyright Gandini Fasteners S.r.l. Tutti i diritti sono riservati. Ogni riproduzione, anche parziale, è vietata senza espressa autorizzazione della Gandini Fasteners S.r.l.

GANDINI FASTENERS SRL viale Pier Paolo Pasolini, 83 - 20099 Sesto S.Giovanni Milano - Italy
Tel. +39 02 241 047 250 Fax +39 02 241 047 74 - 250@gandini.it