martedì 28 maggio 2024

Viti e dadi

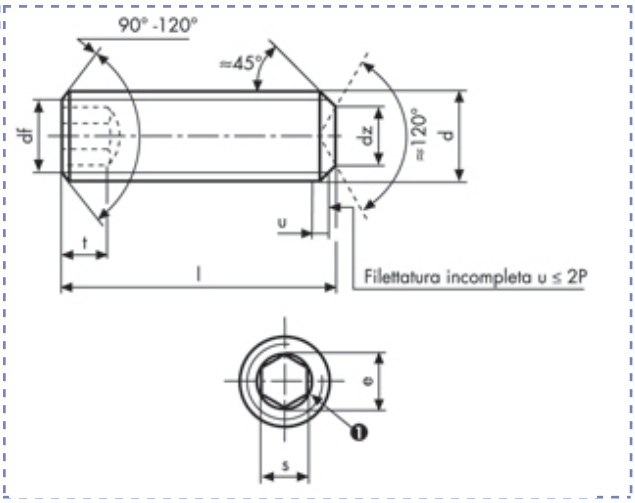

Viti senza testa con cava esagonale
ISO 4029 UNI 5929
DIN 916
Classe 45 H

Descrizione	Prezzo IVA escl. euro/100	Variazione Prezzo % 1	2	Confezione	d mm	L mm
M 6 X 60	**49,10**	+ 60%	-	1	M6	60

M 6 X 60		
p		1
dz	**max**	3
	min	2,75

df	≈ diametro di nocciolo della filettatura	
e	**min**	3,443

	nom	3
s	**max**	3,08
	min	3,02
t	**min**	2

I dati riportati sono indicativi e possono essere in qualsiasi momento variati dai produttori.

Copyright Gandini Fasteners S.r.l. Tutti i diritti sono riservati. Ogni riproduzione, anche parziale, è vietata senza espressa autorizzazione della Gandini Fasteners S.r.l.

GANDINI FASTENERS SRL viale Pier Paolo Pasolini, 83 - 20099 Sesto S.Giovanni Milano - Italy
Tel. +39 02 241 047 250 Fax +39 02 241 047 74 - 250@gandini.it