## Viti e dadi

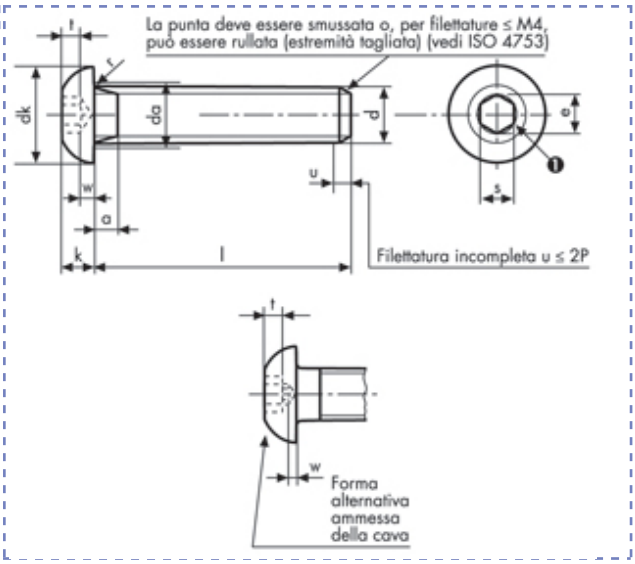


Viti con testa a bottone e cava esagonale
**ISO 7380**
**Classe 10.9**

| Descrizione | Prezzo IVA escl. euro/100 | Variazione Prezzo % 1 | 2 | Confezione | d mm | L mm |
|---|---|---|---|---|---|---|
| **M 6 X 16** | **5,90** | + 60% | - | 1 | M6 | 16 |

| M 6 X 16 | | |
|---|---|---|
| **p** | | 1 |
| **a** | **max** | 2 |
| | **min** | 1 |
| **da** | **max** | 6,8 |

| | | |
|---|---|---|
| **dk** | **max** | 10,5 |
| | **min** | 10,07 |
| **e** | **min** | 4,583 |
| **k** | **max** | 3,3 |
| | **min** | 3 |

| | | |
|---|---|---|
| **r** | **min** | 0,25 |
| | **nom** | 4 |
| **s** | **max** | 4,095 |
| | **min** | 4,02 |
| **t** | **min** | 2,08 |
| **w** | **min** | 0,74 |

I dati riportati sono indicativi e possono essere in qualsiasi momento variati dai produttori.

Copyright Gandini Fasteners S.r.l. Tutti i diritti sono riservati. Ogni riproduzione, anche parziale, è vietata senza espressa autorizzazione della Gandini Fasteners S.r.l.

GANDINI FASTENERS SRL viale Pier Paolo Pasolini, 83 - 20099 Sesto S.Giovanni Milano - Italy
Tel. +39 02 241 047 250 Fax +39 02 241 047 74 - 250@gandini.it