Viti e dadi

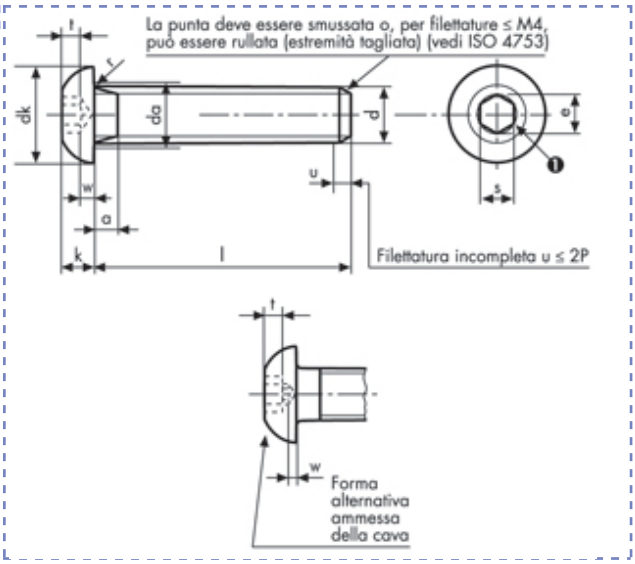

Viti con testa a bottone e cava esagonale
ISO 7380
Classe 10.9

Descrizione	Prezzo IVA escl. euro/100	Variazione Prezzo % 1	2	Confezione	d mm	L mm
M 3 X 8	**5,40**	+ 60%	-	1	M3	8

M 3 X 8		
p		0,5
a	**max**	1
	min	0,5
da	**max**	3,6

dk	**max**	5,7
	min	5,4
e	**min**	2,303
k	**max**	1,65
	min	1,4

r	**min**	0,1
	nom	2
s	**max**	2,08
	min	2,02
t	**min**	1,04
w	**min**	0,2

I dati riportati sono indicativi e possono essere in qualsiasi momento variati dai produttori.

Copyright Gandini Fasteners S.r.l. Tutti i diritti sono riservati. Ogni riproduzione, anche parziale, è vietata senza espressa autorizzazione della Gandini Fasteners S.r.l.

GANDINI FASTENERS SRL viale Pier Paolo Pasolini, 83 - 20099 Sesto S.Giovanni Milano - Italy
Tel. +39 02 241 047 250 Fax +39 02 241 047 74 - 250@gandini.it

Produzione e distribuzione fasteners, elementi di fissaggio e lavorazioni meccaniche

GANDINI FASTENERS SRL
viale Pier Paolo Pasolini, 83
Sesto San Giovanni Mi - Italy

Uffici Commerciali
250@gandini.it
tel +39 02 241 047 250

Amministrazione
350@gandini.it
tel +39 02 241 047 350