Viti e dadi

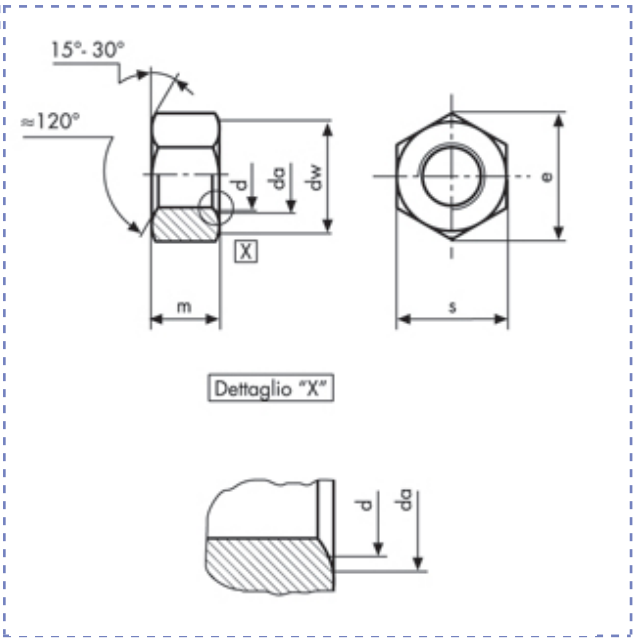

Dadi esagonali normali - Filettatura metrica
UNI 5588 - DIN 934 (PF)
Classe 8 (6S)

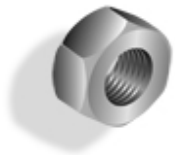

Descrizione	Prezzo IVA escl. euro/100	Variazione Prezzo % 1	2	Confezione	d mm	m mm
M 16 x 1,5	**a richiesta**	-	-	1	M16	13

M 16 x 1,5			dw	min	22,2	s	nom = max	24
p		1,5	e	min	26,75		min	23,67
da	min	17,3	m	nom = max	13			
	min	16		min	12,3			

I dati riportati sono indicativi e possono essere in qualsiasi momento variati dai produttori.

Copyright Gandini Fasteners S.r.l. Tutti i diritti sono riservati. Ogni riproduzione, anche parziale, è vietata senza espressa autorizzazione della Gandini Fasteners S.r.l.

GANDINI FASTENERS SRL viale Pier Paolo Pasolini, 83 - 20099 Sesto S.Giovanni Milano - Italy
Tel. +39 02 241 047 250 Fax +39 02 241 047 74 - 250@gandini.it