## Viti e dadi

**s** è differente per M10, M12, M14 e M22
**A richiesta:** diametri >M30

**A richiesta:** in materiale AISI 304 - 316 - 410

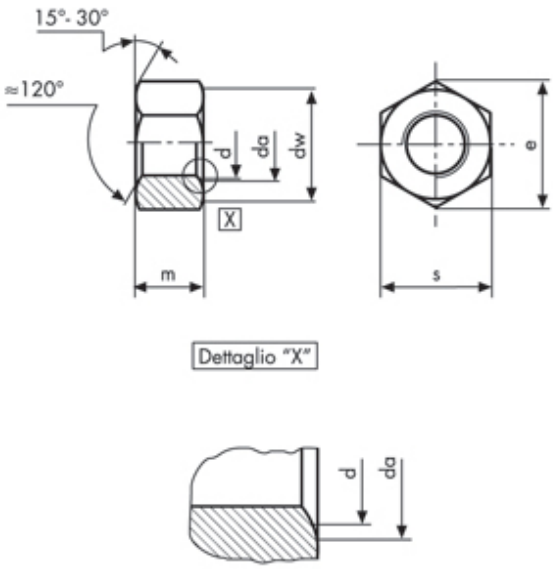


Dadi esagonali normali - Filettatura metrica
**UNI 5588 - DIN 934 (PG) Class 10 (8G) Zincate**

| Descrizione | Prezzo IVA escl. euro/100 | Variazione Prezzo % 1 | 2 | Confezione | d mm | m mm |
|---|---|---|---|---|---|---|
| **M 18 x 2,5 ZINCATI** | **55,30** | + 60% | - | 1 | M18 | 15 |

| M 18 x 2,5 ZINCATI | | | | | | | | |
|---|---|---|---|---|---|---|---|---|
| **p** | | 2,5 | **dw** | **min** | 25,3 | **s** | **nom = max** | 27 |
| **da** | **min** | 19,5 | **e** | **min** | 29,56 | | **min** | 26,16 |
| | **min** | 18 | **m** | **nom = max** | 15 | | | |
| | | | | **min** | 14,3 | | | |

I dati riportati sono indicativi e possono essere in qualsiasi momento variati dai produttori.

Copyright Gandini Fasteners S.r.l. Tutti i diritti sono riservati. Ogni riproduzione, anche parziale, è vietata senza espressa autorizzazione della Gandini Fasteners S.r.l.

GANDINI FASTENERS SRL viale Pier Paolo Pasolini, 83 - 20099 Sesto S.Giovanni Milano - Italy
Tel. +39 02 241 047 250 Fax +39 02 241 047 74 - 250@gandini.it