RONDELLE SOTTOVITI

Acciaio per molle

Esempio di designazione:
M 3 - DIN 127 B

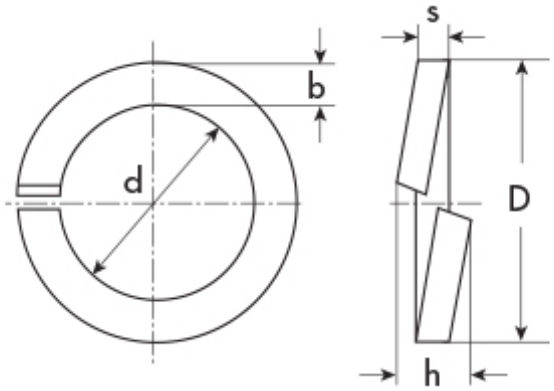

Rondelle Elastiche **Spaccate UNI 1751 B DIN 127 B (tipo Grower)**

d=diametro interno
D=diametro esterno
b=larghezza radiale
s=spessore
h=altezza

per viti M	Prezzo Euro x100	Variazione Prezzo % 1	2	Confezione	d	D	b	h min	s
6	**1,20**	-	-	1000	6,1	11,8	2,50	3,20	1,60

I dati riportati sono indicativi e possono essere in qualsiasi momento variati dai produttori.

Copyright Gandini Fasteners S.r.l. Tutti i diritti sono riservati. Ogni riproduzione, anche parziale, è vietata senza espressa autorizzazione della Gandini Fasteners S.r.l.

GANDINI FASTENERS SRL viale Pier Paolo Pasolini, 83 - 20099 Sesto S.Giovanni Milano - Italy
Tel. +39 02 241 047 250 Fax +39 02 241 047 74 - 250@gandini.it