## MANIGLIE, MANOPOLE E POMELLI IN PLASTICA

P**MATERIALE**
Puntale in acciaio inox
Corpo in acciaio zincato
Impugnatura poliammide nero

Filettatura passo grosso
Giuoco del bullone: 0,07 - 0,12
Dadi di fissaggio DIN 439

* h9

**Senza controdado**

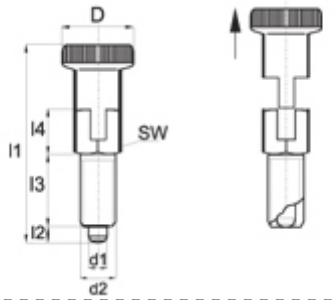


**S097**
POSIZIONATORI A MOLLA con arresto

| Codice | Prezzo IVA escl. euro cad. | Variazione Prezzo % 1 | 2 | Confezione | D | d1* | d2 | ca.l1 | l2 | l3 | l4 | SW | carico molla N in F1 | carico molla N in F2 |
|---|---|---|---|---|---|---|---|---|---|---|---|---|---|---|
| 29.0034.06000**M6-S097** | **2,20** | + 60% | - | 10 | 12 | 4 | M 6 | 31 | 4 | 124,5 | 6 | | 3 | 12 |

I dati riportati sono indicativi e possono essere in qualsiasi momento variati dai produttori.

Copyright Gandini Fasteners S.r.l. Tutti i diritti sono riservati. Ogni riproduzione, anche parziale, è vietata senza espressa autorizzazione della Gandini Fasteners S.r.l.

GANDINI FASTENERS SRL viale Pier Paolo Pasolini, 83 - 20099 Sesto S.Giovanni Milano - Italy
Tel. +39 02 241 047 250 Fax +39 02 241 047 74 - 250@gandini.it