MANIGLIE, MANOPOLE E POMELLI IN PLASTICA

<MATERIALE
poliammide rinforzato

INSERTO
perno filettato in acciaio zincato / acciaio inox

COLORE
nero RAL 9005 - a richiesta arancio RAL 2004

Bussola acciaio zincato

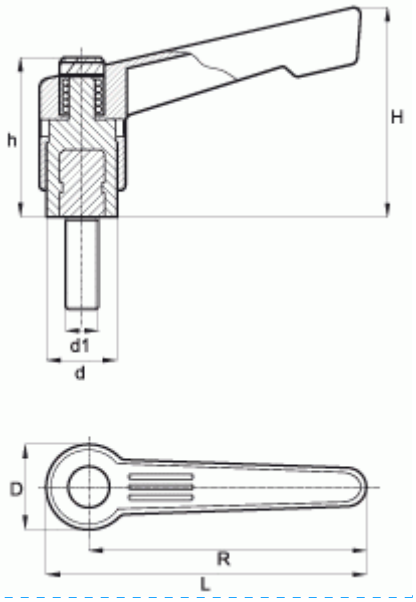

S020
MANIGLIE A RIPRESA
con perno filettato

	Codice	Prezzo IVA escl. euro cad.	Variazione Prezzo % 1	2	Confezione	L	R	H	D	d	h	d1	S
36.0002.080120050	**M1250-S020**	**6,65**	+ 60%	-	10	92,5	80	63,1	25	20	46	M 12	50

I dati riportati sono indicativi e possono essere in qualsiasi momento variati dai produttori.

Copyright Gandini Fasteners S.r.l. Tutti i diritti sono riservati. Ogni riproduzione, anche parziale, è vietata senza espressa autorizzazione della Gandini Fasteners S.r.l.

GANDINI FASTENERS SRL viale Pier Paolo Pasolini, 83 - 20099 Sesto S.Giovanni Milano - Italy
Tel. +39 02 241 047 250 Fax +39 02 241 047 74 - 250@gandini.it

Produzione e distribuzione fasteners, elementi di fissaggio e lavorazioni meccaniche

GANDINI FASTENERS SRL
viale Pier Paolo Pasolini, 83
Sesto San Giovanni Mi - Italy

Uffici Commerciali
250@gandini.it
tel +39 02 241 047 250

Amministrazione
350@gandini.it
tel +39 02 241 047 350