MANIGLIE, MANOPOLE E POMELLI IN PLASTICA

MATERIAL
reinforced polyamide

THREAD
galvanized steel

COLOUR
black

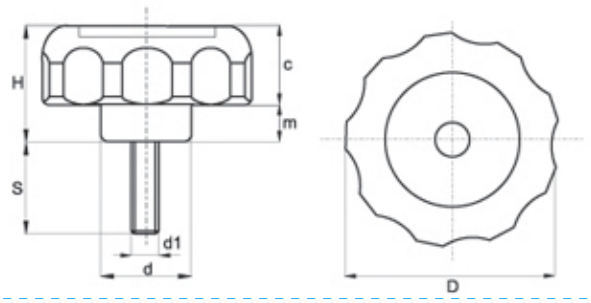

S430
STAR HANDWHEELS
screws

	Codice	Prezzo IVA escl. euro cad.	Variazione Prezzo % 1	2	Confezione	D	H	c	m	d	d1	S
7.0034.060010 x 30 mm	**M1030-S430**	**2,95**	+ 60%	-	500	60	38,5	27	11,5	24	M 10	30

I dati riportati sono indicativi e possono essere in qualsiasi momento variati dai produttori.

Copyright Gandini Fasteners S.r.l. Tutti i diritti sono riservati. Ogni riproduzione, anche parziale, è vietata senza espressa autorizzazione della Gandini Fasteners S.r.l.

GANDINI FASTENERS SRL viale Pier Paolo Pasolini, 83 - 20099 Sesto S.Giovanni Milano - Italy
Tel. +39 02 241 047 250 Fax +39 02 241 047 74 - 250@gandini.it

Produzione e distribuzione fasteners, elementi di fissaggio e lavorazioni meccaniche

GANDINI FASTENERS SRL
viale Pier Paolo Pasolini, 83
Sesto San Giovanni Mi - Italy

Uffici Commerciali
250@gandini.it
tel +39 02 241 047 250

Amministrazione
350@gandini.it
tel +39 02 241 047 350