LINGUETTE

Acciaio
con R>588 N/mm2
1.0503 (C45K)

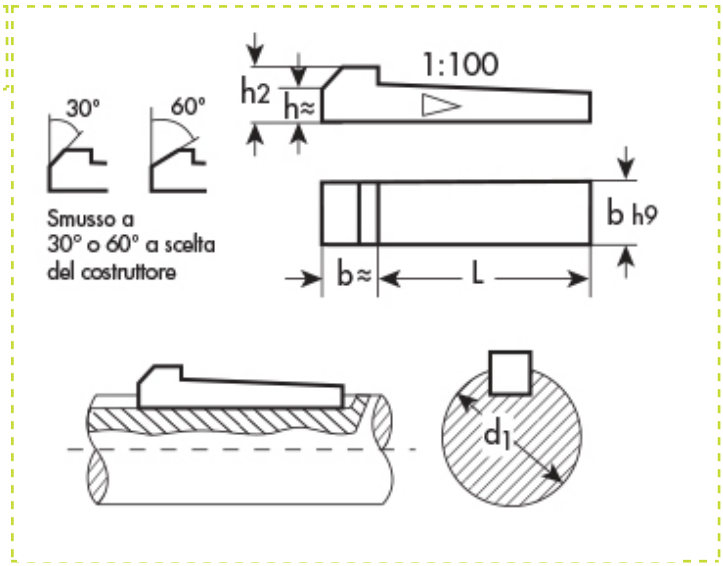

LINGUETTE CON NASELLO
DIN 6887
UNI 6608
(ex ISO 774)

b	h	L	toll.	d1 da	d1 a	h2	peso	descrizione	prezzo IVA escl. Euro/100	Variazione Prezzo % 1	Variazione Prezzo % 2	Confezione
18,00	11,00	180,00	-0,5	58	65	18	306	**18 X 11 X 180**	**a richiesta**	-	-	-

I dati riportati sono indicativi e possono essere in qualsiasi momento variati dai produttori.

Copyright Gandini Fasteners S.r.l. Tutti i diritti sono riservati. Ogni riproduzione, anche parziale, è vietata senza espressa autorizzazione della Gandini Fasteners S.r.l.

GANDINI FASTENERS SRL viale Pier Paolo Pasolini, 83 - 20099 Sesto S.Giovanni Milano - Italy
Tel. +39 02 241 047 250 Fax +39 02 241 047 74 - 250@gandini.it

Produzione e distribuzione fasteners, elementi di fissaggio e lavorazioni meccaniche

GANDINI FASTENERS SRL
viale Pier Paolo Pasolini, 83
Sesto San Giovanni Mi - Italy

Uffici Commerciali
250@gandini.it
tel +39 02 241 047 250

Amministrazione
350@gandini.it
tel +39 02 241 047 350