GHIERE, ROSETTE, BUSSOLE, ANELLI DI POSIZIONAMENTO, CHIAVI A SETTORE

Conicità: **1:12**

Esempio di designazione: OH 3944

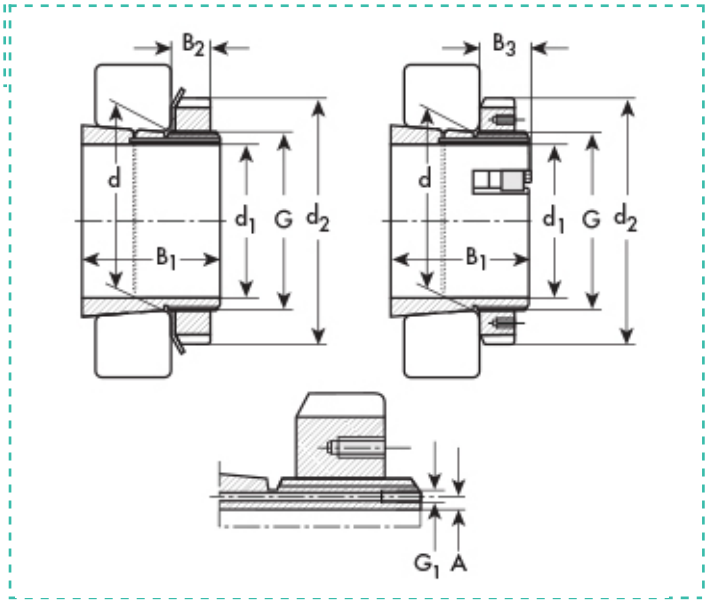

Bussole
di trazione
OH - impianto ad olio

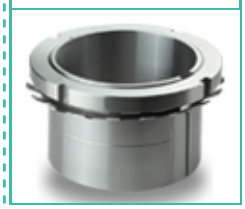

Tipo	d1	d	d2	B1	B2	B3	G - Filetto	Ghiera di bloccaggio	Dispositivo di sicurezza	G1	A	Prezzo IVA escl. Euro cad	Variazione Prezzo % 1	2	Confezione
OH 3968	320	340	400	144	45	58	TR 340 x 5	HM 3068	MS 3068	M 6	4	**1.400,00**	-	-	1

I dati riportati sono indicativi e possono essere in qualsiasi momento variati dai produttori.

Copyright Gandini Fasteners S.r.l. Tutti i diritti sono riservati. Ogni riproduzione, anche parziale, è vietata senza espressa autorizzazione della Gandini Fasteners S.r.l.

GANDINI FASTENERS SRL viale Pier Paolo Pasolini, 83 - 20099 Sesto S.Giovanni Milano - Italy
Tel. +39 02 241 047 250 Fax +39 02 241 047 74 - 250@gandini.it