ANELLI D'ARRESTO

Materiale: Acciaio al carbonio per molle

Durezza

TRATTAMENTO SUPERFICIALE
Fosfatati ed oliati
Bruniti ed oliati
Secondo disponibilità di magazzino

Esempio di designazione:
anello tipo **AM 15 impilati**

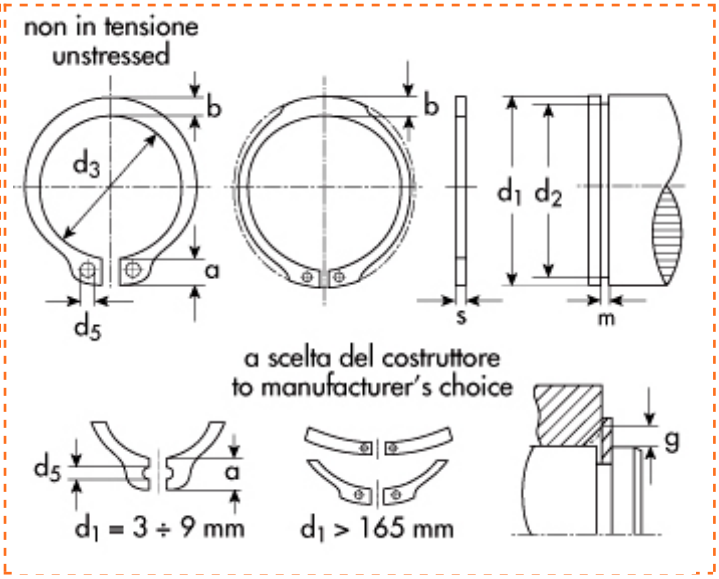

Esterni DIN 471
UNI 3653-7435
Tipo **AM** Impilati

d_1=diametro dell'albero
d_2=diametro gola
d_3=diametro anello a riposo
s=spessore

d1	Descrizione	Prezzo IVA escl. euro/100	Variazione Prezzo % 1	2	Confezione
35,00	**AM 35 impilati**	**a richiesta**	-	-	-

ANELLO D'ARRESTO	
d_1	35,00
s	1,50
toll s	-0,06
d_3	32,2
toll d_3	+0.25 -0.50
a max	5,6
b ~	3,9
d_5 min	2,5
peso kg/1000	4,000

GOLA	
d_2	33,0
toll d_2	-0,25
m	1,60
t	1,00

DATI COMPLEMENTARI	
n	3,0
FN (kN)	17,8
FR (kN)	30,80
g	2,0
FRg (kN)	5,55
AN (mm2)	107,0
K (kN.mm)	60,10
$n_{abl.}$x1000 (giri/min)	16,0
pinza	ZGA 2

I dati riportati sono indicativi e possono essere in qualsiasi momento variati dai produttori.

Copyright Gandini Fasteners S.r.l. Tutti i diritti sono riservati. Ogni riproduzione, anche parziale, è vietata senza espressa autorizzazione della Gandini Fasteners S.r.l.

GANDINI FASTENERS SRL viale Pier Paolo Pasolini, 83 - 20099 Sesto S.Giovanni Milano - Italy
Tel. +39 02 241 047 250 Fax +39 02 241 047 74 - 250@gandini.it