martedì 21 maggio 2024

ANELLI D'ARRESTO

Materiale: Acciaio al carbonio per molle

Durezza:
d_1=16÷48mm: 470÷580 HV 47÷54 HRC
Durezza:
d_1=50÷100mm: 435÷530 HV 44÷51 HRC

TRATTAMENTO SUPERFICIALE
Fosfatati ed oliati
Bruniti ed oliati
Secondo disponibilità di magazzino

Esempio di designazione:
anello tipo **AL 30**

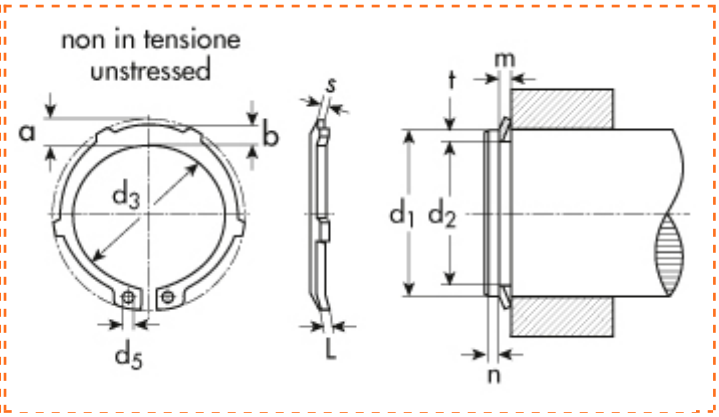

d_1=diametro dell'albero
d_2=diametro gola
d_3=diametro anello a riposo
s=spessore

tipo **AL** per alberi

d1	Descrizione	Prezzo IVA escl. euro/100	Variazione Prezzo % 1	2	Confezione
28,00	**AL 28**	**40,00**	-	-	250

ANELLO D'ARRESTO	
d_1	28,00
s	1,50
d_3	25,9
toll d_3	+0.21 -0.42
a max	4,5
b ~	3,3
d_5 min	2,0
peso kg/1000	3,150

GOLA	
d_2	26,6
toll d_2	-0,21
m	1,60

DATI COMPLEMENTARI	
n	2,1
FN (kN)	10,00
FR (kN)	32,10
g	1,5
FRg (kN)	7,50
FL max (kN)	0,99
L min	0,40
u	0,10
C (kN/mm)	3,2800
pinza	ZGA 2

I dati riportati sono indicativi e possono essere in qualsiasi momento variati dai produttori.

Copyright Gandini Fasteners S.r.l. Tutti i diritti sono riservati. Ogni riproduzione, anche parziale, è vietata senza espressa autorizzazione della Gandini Fasteners S.r.l.

GANDINI FASTENERS SRL viale Pier Paolo Pasolini, 83 - 20099 Sesto S.Giovanni Milano - Italy
Tel. +39 02 241 047 250 Fax +39 02 241 047 74 - 250@gandini.it

Produzione e distribuzione fasteners, elementi di fissaggio e lavorazioni meccaniche

GANDINI FASTENERS SRL
viale Pier Paolo Pasolini, 83
Sesto San Giovanni Mi - Italy

Uffici Commerciali
250@gandini.it
tel +39 02 241 047 250

Amministrazione
350@gandini.it
tel +39 02 241 047 350