GANDINI

lunedì 20 maggio 2024

ANELLI D'ARRESTO

Materiale: Acciaio al carbonio per molle

Durezza:

TRATTAMENTO SUPERFICIALE
Fosfatati ed oliati
Bruniti ed oliati
Secondo disponibilità di magazzino

Esempio di designazione:
anello tipo **AV 30**

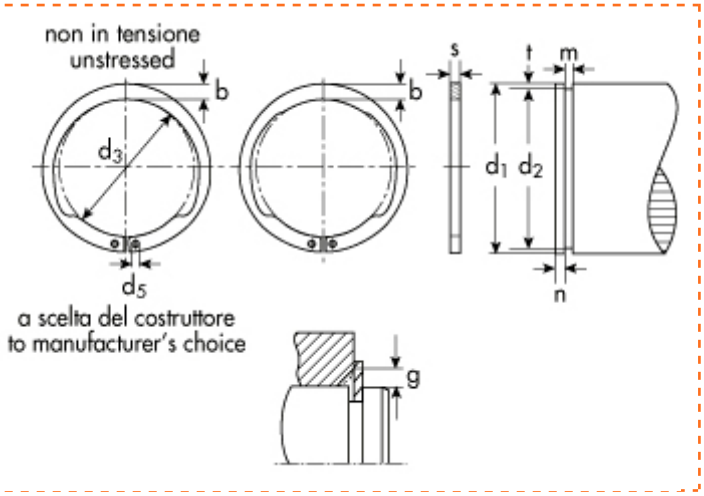

Concentrici
Tipo **AV** - per alberi

d_1=diametro dell'albero
d_2=diametro gola
d_3=diametro anello a riposo
s=spessore

d1	Descrizione	Prezzo IVA escl. euro/100	Variazione Prezzo % 1	2	Confezione
30,00	**AV 30**	**32,00**	-	-	250

ANELLO D'ARRESTO	
d_1	30,00
s	1,50
toll s	-0,06
d_3	27,90
toll d_3	+0.21 -0.42
b ~	3,9
toll b	+0.1 -0.1
d_5 min	2,0
peso kg/1000	3,580

GOLA	
d_2	28,6
toll d_2	-0,21
m	1,60
t	0,70

DATI COMPLEMENTARI	
n	2,1
FN (kN)	4,86
FR (kN)	27,5
g	1,5
FRg (kN)	6,3
AN (mm2)	29,2
K (kN.mm)	53,5
$n_{abl.}$x1000 (giri/min)	19
pinza	ZGA 1-2

I dati riportati sono indicativi e possono essere in qualsiasi momento variati dai produttori.

Copyright Gandini Fasteners S.r.l. Tutti i diritti sono riservati. Ogni riproduzione, anche parziale, è vietata senza espressa autorizzazione della Gandini Fasteners S.r.l.

GANDINI FASTENERS SRL viale Pier Paolo Pasolini, 83 - 20099 Sesto S.Giovanni Milano - Italy
Tel. +39 02 241 047 250 Fax +39 02 241 047 74 - 250@gandini.it