ANELLI D'ARRESTO

Materiale: Acciaio al carbonio per molle

Durezza:

TRATTAMENTO SUPERFICIALE
Fosfatati ed oliati
Bruniti ed oliati
Secondo disponibilità di magazzino

Esempio di designazione:
anello tipo **AS 30x2**

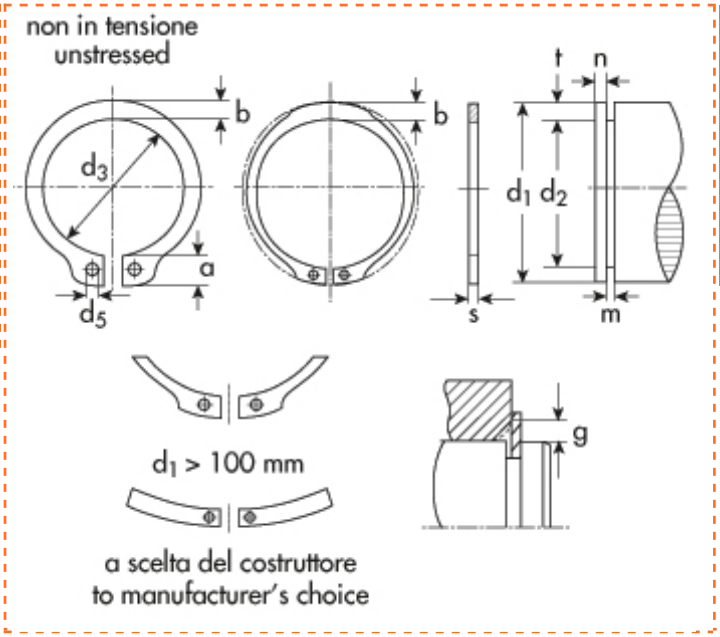

Esterni DIN 471
UNI 7436
Tipo **AS** - esec. rinforzata

d_1=diametro dell'albero
d_2=diametro gola
d_3=diametro anello a riposo
s=spessore

d1	Descrizione	Prezzo IVA escl. euro/100	Variazione Prezzo % 1	2	Confezione
20,00	**AS 20x1,75**	**2,00**	NETTO	-	500

ANELLO D'ARRESTO	
d_1	20,00
s	1,75
toll s	-0,06
d_3	18,5
toll d_3	+0.13 -0.42
a max	5,5
b ~	3,0
d_5 min	2,0
peso kg/1000	2,250

GOLA	
d_2	19,0
toll d_2	-0,13
m	1,85
t	0,50

DATI COMPLEMENTARI	
n	1,5
FN (kN)	5,06
FR (kN)	36,30
g	1,5
FRg (kN)	8,2
AN (mm2)	33,8
B	2,12
$n_{abl.}$x1000 (giri/min)	36
pinza	ZGA 1-2

I dati riportati sono indicativi e possono essere in qualsiasi momento variati dai produttori.

Copyright Gandini Fasteners S.r.l. Tutti i diritti sono riservati. Ogni riproduzione, anche parziale, è vietata senza espressa autorizzazione della Gandini Fasteners S.r.l.

GANDINI FASTENERS SRL viale Pier Paolo Pasolini, 83 - 20099 Sesto S.Giovanni Milano - Italy
Tel. +39 02 241 047 250 Fax +39 02 241 047 74 - 250@gandini.it