GANDINI

mercoledì 15 maggio 2024

ANELLI D'ARRESTO

Materiale: Acciaio al carbonio per molle

Durezza:

TRATTAMENTO SUPERFICIALE
Fosfatati ed oliati
Bruniti ed oliati
Secondo disponibilità di magazzino

Esempio di designazione:
anello tipo **A 25**

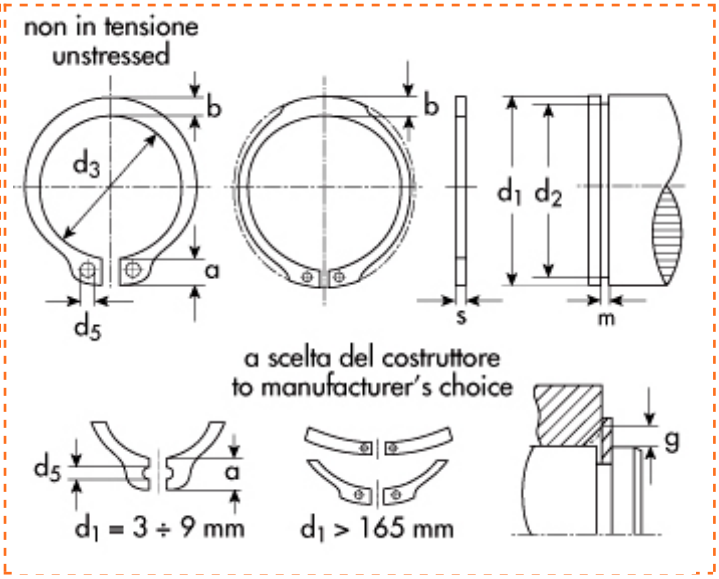

Esterni DIN 471
UNI 3653-7435
Tipo **A** - per alberi

d_1=diametro dell'albero
d_2=diametro gola
d_3=diametro anello a riposo
s=spessore

* **AA=** esecuzione a due fori

d1	Descrizione	Prezzo IVA escl. euro/100	Variazione Prezzo % 1	2	Confezione
50,00	**A 50**	**28,00**	-	-	100

ANELLO D'ARRESTO	
d_1	50,00
s	2,00
toll s	-0,07
d_3	45,8
toll d_3	+0.39 -0.90
a max	6,9
b ~	5,1
d_5 min	2,5
peso kg/1000	10,200

GOLA	
d_2	47,0
toll d_2	-0,25
m	2,15
t	1,50

DATI COMPLEMENTARI	
n	4,5
FN (kN)	38,0
FR (kN)	73,30
g	2,0
FRg (kN)	14,40
AN (mm2)	228,0
K (kN.mm)	133,00
$n_{abl.}$x1000 (giri/min)	11,0
pinza	ZGA 2-3

I dati riportati sono indicativi e possono essere in qualsiasi momento variati dai produttori.

Copyright Gandini Fasteners S.r.l. Tutti i diritti sono riservati. Ogni riproduzione, anche parziale, è vietata senza espressa autorizzazione della Gandini Fasteners S.r.l.

GANDINI FASTENERS SRL viale Pier Paolo Pasolini, 83 - 20099 Sesto S.Giovanni Milano - Italy
Tel. +39 02 241 047 250 Fax +39 02 241 047 74 - 250@gandini.it

Produzione e distribuzione fasteners, elementi di fissaggio e lavorazioni meccaniche

GANDINI FASTENERS SRL
viale Pier Paolo Pasolini, 83
Sesto San Giovanni Mi - Italy

Uffici Commerciali
250@gandini.it
tel +39 02 241 047 250

Amministrazione
350@gandini.it
tel +39 02 241 047 350