martedì 28 maggio 2024

ANELLI D'ARRESTO

Materiale: Acciaio al carbonio per molle

Durezza:

TRATTAMENTO SUPERFICIALE
Fosfatati ed oliati
Bruniti ed oliati
Secondo disponibilità di magazzino

Esempio di designazione:
NAS 75 (3/4)

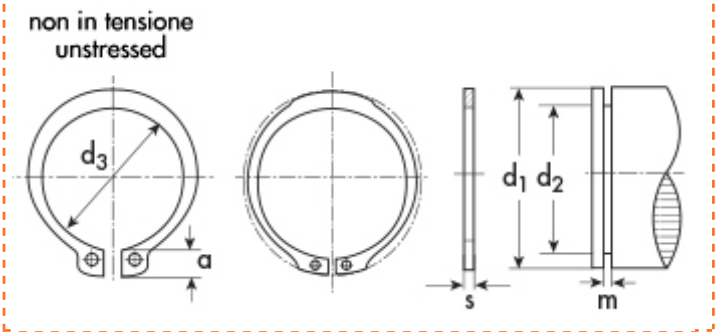

Esterni in Pollici
DIN 471
UNI 7436
Tipo **NAS**
spessore rinforzato, per alberi

d_1=diametro dell'albero
d_2=diametro gola
d_3=diametro anello a riposo
s=spessore

d_1	Descrizione	Prezzo IVA escl. euro/100	Variazione Prezzo % 1	2	Confezione
12,00	**NAS 47**	**13,00**	-	-	1000

ANELLO D'ARRESTO	
d_1	12,00
d_1 inch	0,473
s	1,07
s inch	0,042
a	2,57
a inch	0,101
d_3	11,05
d_3 inch	0,435

GOLA	
d_2	11,28
d_2 inch	0,444
m	1,17
m inch	0,046

DATI COMPLEMENTARI	
pinza	ZGA 1

I dati riportati sono indicativi e possono essere in qualsiasi momento variati dai produttori.

Copyright Gandini Fasteners S.r.l. Tutti i diritti sono riservati. Ogni riproduzione, anche parziale, è vietata senza espressa autorizzazione della Gandini Fasteners S.r.l.

GANDINI FASTENERS SRL viale Pier Paolo Pasolini, 83 - 20099 Sesto S.Giovanni Milano - Italy
Tel. +39 02 241 047 250 Fax +39 02 241 047 74 - 250@gandini.it

Produzione e distribuzione fasteners, elementi di fissaggio e lavorazioni meccaniche

GANDINI FASTENERS SRL
viale Pier Paolo Pasolini, 83
Sesto San Giovanni Mi - Italy

Uffici Commerciali
250@gandini.it
tel +39 02 241 047 250

Amministrazione
350@gandini.it
tel +39 02 241 047 350