GANDINI

domenica 19 maggio 2024

ANELLI D'ARRESTO

Materiale: Acciaio al carbonio per molle

Durezza:

TRATTAMENTO SUPERFICIALE
Fosfatati ed oliati
Bruniti ed oliati
Secondo disponibilità di magazzino

Esempio di designazione:
NAS 75 (3/4)

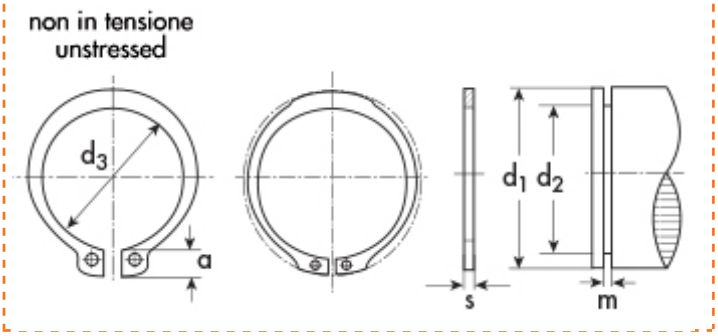

Esterni in Pollici
DIN 471
UNI 7436
Tipo **NAS**
spessore rinforzato, per alberi

d_1=diametro dell'albero
d_2=diametro gola
d_3=diametro anello a riposo
s=spessore

d_1	Descrizione	Prezzo IVA escl. euro/100	Variazione Prezzo % 1	2	Confezione
10,90	**NAS 42**	**a richiesta**	-	-	1000

ANELLO D'ARRESTO	
d_1	10,90
d_1 inch	0,428
s	0,89
s inch	0,035
a	2,57
a inch	0,101
d_3	10,01
d_3 inch	0,394

GOLA	
d_2	10,21
d_2 inch	0,402
m	0,99
m inch	0,039

DATI COMPLEMENTARI	
pinza	ZGA 1

I dati riportati sono indicativi e possono essere in qualsiasi momento variati dai produttori.

Copyright Gandini Fasteners S.r.l. Tutti i diritti sono riservati. Ogni riproduzione, anche parziale, è vietata senza espressa autorizzazione della Gandini Fasteners S.r.l.

GANDINI FASTENERS SRL viale Pier Paolo Pasolini, 83 - 20099 Sesto S.Giovanni Milano - Italy
Tel. +39 02 241 047 250 Fax +39 02 241 047 74 - 250@gandini.it