GANDINI

lunedì 27 maggio 2024

ANELLI D'ARRESTO

Materiale: Acciaio al carbonio per molle

Durezza:

TRATTAMENTO SUPERFICIALE
Fosfatati ed oliati
Bruniti ed oliati
Secondo disponibilità di magazzino

Esempio di designazione:
NAS 75 (3/4)

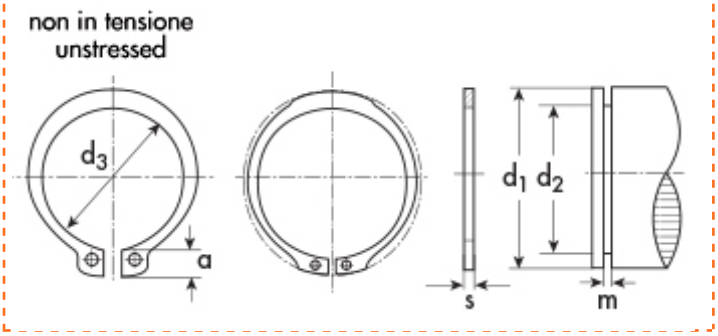

Esterni in Pollici
DIN 471
UNI 7436
Tipo **NAS**
spessore rinforzato, per alberi

d_1=diametro dell'albero
d_2=diametro gola
d_3=diametro anello a riposo
s=spessore

d_1	Descrizione	Prezzo IVA escl. euro/100	Variazione Prezzo % 1	2	Confezione
33,30	**NAS 131 (1-5/16)**	**a richiesta**	-	-	100

ANELLO D'ARRESTO	
d_1	33,30
d_1 inch	1,312
s	2,36
s inch	0,093
a	5,72
a inch	0,220
d_3	30,68
d_3 inch	1,208

GOLA	
d_2	31,34
d_2 inch	1,234
m	2,62
m inch	0,103

DATI COMPLEMENTARI	
pinza	ZGA 2

I dati riportati sono indicativi e possono essere in qualsiasi momento variati dai produttori.

Copyright Gandini Fasteners S.r.l. Tutti i diritti sono riservati. Ogni riproduzione, anche parziale, è vietata senza espressa autorizzazione della Gandini Fasteners S.r.l.

GANDINI FASTENERS SRL viale Pier Paolo Pasolini, 83 - 20099 Sesto S.Giovanni Milano - Italy
Tel. +39 02 241 047 250 Fax +39 02 241 047 74 - 250@gandini.it

Produzione e distribuzione fasteners, elementi di fissaggio e lavorazioni meccaniche

GANDINI FASTENERS SRL
viale Pier Paolo Pasolini, 83
Sesto San Giovanni Mi - Italy

Uffici Commerciali
250@gandini.it
tel +39 02 241 047 250

Amministrazione
350@gandini.it
tel +39 02 241 047 350