GANDINI

lunedì 27 maggio 2024

ANELLI D'ARRESTO

Materiale:Acciaio al carbonio per molle

Durezza:
46÷54 HRC 460÷580 HV

TRATTAMENTO SUPERFICIALE
Fosfatati ed oliati
Bruniti ed oliati
Secondo disponibilità di magazzino

Esempio di designazione:
anello tipo **NRA 25 (1/4)**

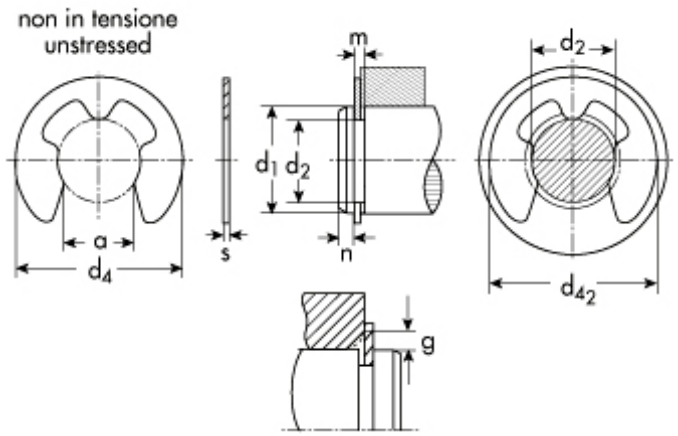

DIN 6799 tipo **NRA** in pollici - per alberi

d_1=diametro dell'albero
d_2=diametro gola
d_4=diametro esterno a riposo
s=spessore

d_1	Descrizione	Prezzo IVA escl. euro/100	Variazione Prezzo % 1	2	Confezione
12,70	**NRA 50 (1/2)**	**11,00**	-	-	1000

ANELLO D'ARRESTO	
d_1	12,70
d_1 inch	0,500
s	1,07
s inch	0,042
a	9,96
a inch	0,392
d_4	20,32
d_4 inch	0,800

GOLA	
d_2	10,06
d_2 inch	0,396
m	1,17
m inch	0,046

I dati riportati sono indicativi e possono essere in qualsiasi momento variati dai produttori.

Copyright Gandini Fasteners S.r.l. Tutti i diritti sono riservati. Ogni riproduzione, anche parziale, è vietata senza espressa autorizzazione della Gandini Fasteners S.r.l.

GANDINI FASTENERS SRL viale Pier Paolo Pasolini, 83 - 20099 Sesto S.Giovanni Milano - Italy
Tel. +39 02 241 047 250 Fax +39 02 241 047 74 - 250@gandini.it

Produzione e distribuzione fasteners, elementi di fissaggio e lavorazioni meccaniche

GANDINI FASTENERS SRL
viale Pier Paolo Pasolini, 83
Sesto San Giovanni Mi - Italy

Uffici Commerciali
250@gandini.it
tel +39 02 241 047 250

Amministrazione
350@gandini.it
tel +39 02 241 047 350