martedì 21 maggio 2024

ANELLI D'ARRESTO

Materiale: Acciaio al carbonio per molle

Durezza:

TRATTAMENTO SUPERFICIALE
Fosfatati ed oliati
Bruniti ed oliati
Secondo disponibilità di magazzino

Esempio di designazione:
anello tipo **JK 25**

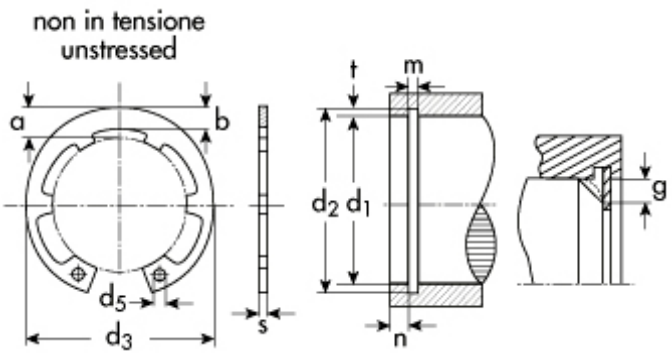

DIN 984 Tipo **JK** per fori

d_1=diametro del foro
d_2=diametro gola
d_3=diametro anello a riposo
s=spessore

d1	Descrizione	Prezzo IVA escl. euro/100	Variazione Prezzo % 1	2	Confezione
30,00	**JK 30**	**17,00**	-	-	500

ANELLO D'ARRESTO	
d_1	30,00
s	1,20
toll s	-0,06
d_3	32,1
toll d_3	+0.50 -0.25
a max	4,9
b ~	3,2
d_5 min	2,0
peso kg/1000	2,350

GOLA	
d_2	31,4
toll d_2	0,25
m	1,30
t	0,70

DATI COMPLEMENTARI	
n	2,1
FN (kN)	11,3
FR (kN)	13,7
g	1,0
FRg (kN)	4,6
AN (mm2)	67,5
K (kN.mm)	26,6
nr alette	6
pinza	ZGJ 2

I dati riportati sono indicativi e possono essere in qualsiasi momento variati dai produttori.

Copyright Gandini Fasteners S.r.l. Tutti i diritti sono riservati. Ogni riproduzione, anche parziale, è vietata senza espressa autorizzazione della Gandini Fasteners S.r.l.

GANDINI FASTENERS SRL viale Pier Paolo Pasolini, 83 - 20099 Sesto S.Giovanni Milano - Italy
Tel. +39 02 241 047 250 Fax +39 02 241 047 74 - 250@gandini.it

Produzione e distribuzione fasteners, elementi di fissaggio e lavorazioni meccaniche

GANDINI FASTENERS SRL
viale Pier Paolo Pasolini, 83
Sesto San Giovanni Mi - Italy

Uffici Commerciali
250@gandini.it
tel +39 02 241 047 250

Amministrazione
350@gandini.it
tel +39 02 241 047 350