ANELLI D'ARRESTO

Materiale: Acciaio al carbonio per molle

Durezza:
d1: 10÷48mm 470÷580 HV 47÷54 HRC
Durezza:
d1: 50÷100mm 435÷530 HV 44÷51 HRC

TRATTAMENTO SUPERFICIALE
Fosfatati ed oliati
Bruniti ed oliati
Secondo disponibilità di magazzino

Esempio di designazione:
anello tipo **JL 30**

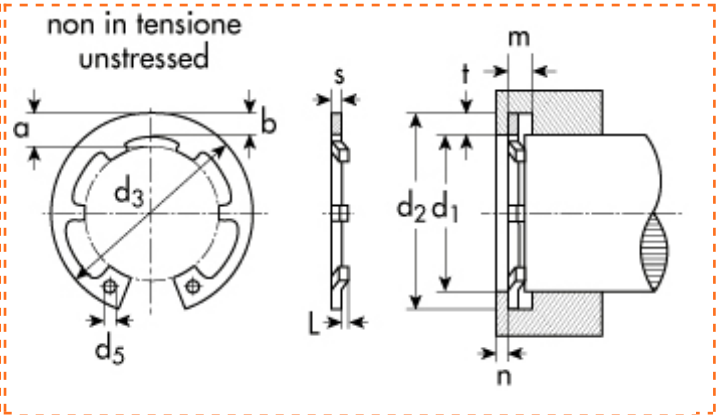

tipo **JL** - per fori

d_1=diametro del foro
d_2=diametro gola
d_3=diametro anello a riposo
s=spessore

d1	Descrizione	Prezzo IVA escl. euro/100	Variazione Prezzo % 1	2	Confezione
65,00	**JL 65**	**180,00**	-	-	50

ANELLO D'ARRESTO	
d_1	65,00
s	2,50
d_3	69,2
toll d_3	+1.10 -0.46
a max	10,2
b ~	5,8
d_5 min	3,0

GOLA	
d_2	68,0
toll d_2	0,30
m	2,65

DATI COMPLEMENTARI	
n	4,5
FN (kN)	51,8
FR (kN)	121,00
g	2,5
FRg (kN)	20,80
FL max (kN)	2,72
L min	0,90
u	0,15
C (kN/mm)	3,6200
pinza	ZGJ 3

I dati riportati sono indicativi e possono essere in qualsiasi momento variati dai produttori.

Copyright Gandini Fasteners S.r.l. Tutti i diritti sono riservati. Ogni riproduzione, anche parziale, è vietata senza espressa autorizzazione della Gandini Fasteners S.r.l.

GANDINI FASTENERS SRL viale Pier Paolo Pasolini, 83 - 20099 Sesto S.Giovanni Milano - Italy
Tel. +39 02 241 047 250 Fax +39 02 241 047 74 - 250@gandini.it

Produzione e distribuzione fasteners, elementi di fissaggio e lavorazioni meccaniche

GANDINI FASTENERS SRL
viale Pier Paolo Pasolini, 83
Sesto San Giovanni Mi - Italy

Uffici Commerciali
250@gandini.it
tel +39 02 241 047 250

Amministrazione
350@gandini.it
tel +39 02 241 047 350