GANDINI

sabato 4 maggio 2024

ANELLI D'ARRESTO

Materiale: INOX X35 Cr Mo 17
INOX X39 Cr Mo 17.1 o AISI 420

Esempio di designazione:
anello tipo **RA 4 INOX**

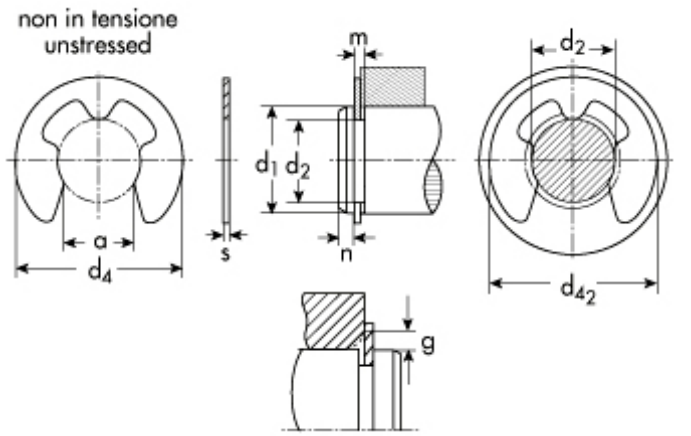

DIN 6799 tipo
RA - per alberi

d_1=diametro dell'albero
d_2=diametro gola
d_4=diametro anello a riposo

d_2	Descrizione	Prezzo IVA escl. euro/100	Variazione Prezzo % 1	2	Confezione
15,0	**RA 15 INOX**	**30,00**	-	-	500

ANELLO D'ARRESTO	
d_1	16.0 ÷ 24.0
s	1,50
toll s	+0.03 -0.03
d_4	28,70
peso kg/1000	3,370

GOLA	
d_2	15,0
toll d_2	-0,110
m	1,55

DATI COMPLEMENTARI	
n	3,0
FN (kN)	7,00
FR (kN)	7,80
g	2,2
FRg (kN)	3,30
d_{42}	29,0
$n_{abl.}$x1000 (giri/min)	11

I dati riportati sono indicativi e possono essere in qualsiasi momento variati dai produttori.

Copyright Gandini Fasteners S.r.l. Tutti i diritti sono riservati. Ogni riproduzione, anche parziale, è vietata senza espressa autorizzazione della Gandini Fasteners S.r.l.

GANDINI FASTENERS SRL viale Pier Paolo Pasolini, 83 - 20099 Sesto S.Giovanni Milano - Italy
Tel. +39 02 241 047 250 Fax +39 02 241 047 74 - 250@gandini.it