GANDINI

giovedì 30 maggio 2024

ANELLI D'ARRESTO

Materiale: Acciaio al carbonio per molle

Durezza:
minimo 40 HRC

TRATTAMENTO SUPERFICIALE
Fosfatati ed oliati
Bruniti ed oliati
Secondo disponibilità di magazzino

Esempio di designazione:
anello tipo **SB 30**

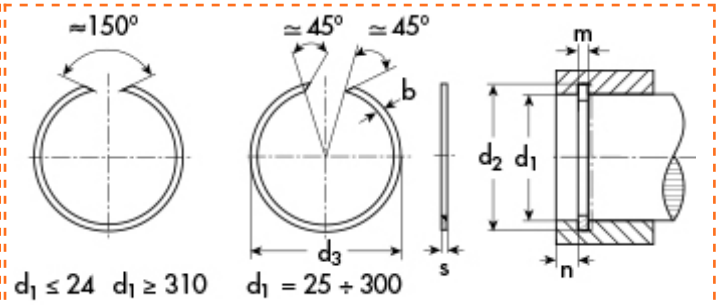

DIN 9928 di spallamento tipo **SB** - per fori

d_1=diametro del foro
d_2=diametro gola
d_3=diametro anello a riposo
s=spessore

d1	Descrizione	Prezzo IVA escl. euro/100	Variazione Prezzo % 1	2	Confezione
175,00	**SB 175**	**190,00**	-	-	50

ANELLO D'ARRESTO	
d_1	175,00
s	2,5
toll s	-0,1
d_3	179,3
b ~	4,00
toll b	-0,1
peso kg/1000	37,300

GOLA	
d_2	177,6
toll d_2	0,25
m	2,7

DATI COMPLEMENTARI	
FN (kN)	119,00
FR (kN)	31,4000

I dati riportati sono indicativi e possono essere in qualsiasi momento variati dai produttori.

Copyright Gandini Fasteners S.r.l. Tutti i diritti sono riservati. Ogni riproduzione, anche parziale, è vietata senza espressa autorizzazione della Gandini Fasteners S.r.l.

GANDINI FASTENERS SRL viale Pier Paolo Pasolini, 83 - 20099 Sesto S.Giovanni Milano - Italy
Tel. +39 02 241 047 250 Fax +39 02 241 047 74 - 250@gandini.it