martedì 7 maggio 2024

ANELLI D'ARRESTO

Materiale: Acciaio al carbonio per molle

Durezza:
45÷50 HRC450÷520 HV

TRATTAMENTO SUPERFICIALE
Fosfatati ed oliati
Bruniti ed oliati
Secondo disponibilità di magazzino

A richiesta acciaio inox

Esempio di designazione:
anello tipo **ZJ 30**

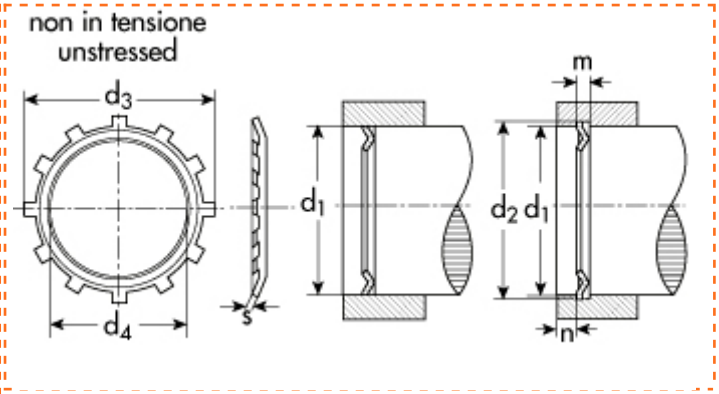

autobloccanti tipo **ZJ** - per fori

d_1=diametro del foro
d_2=diametro gola
d_3=diametro esterno a riposo
d_4=diametro interno a riposo
s=spessore

d1	Descrizione	Prezzo IVA escl. euro/100	Variazione Prezzo % 1	2	Confezione
45,00	**ZJ 45**	**35,00**	-	-	250

ANELLO D'ARRESTO	
d_1	45,00
s	0,50
d_3	45,55
d_4	35,0
peso kg/1000	1,830

GOLA	
d_2	45,2
toll d_2	0,130
m	1,0

DATI COMPLEMENTARI	
n	2,0
nr alette	12
H (N) forza di tenuta	950
X	4,0

I dati riportati sono indicativi e possono essere in qualsiasi momento variati dai produttori.

Copyright Gandini Fasteners S.r.l. Tutti i diritti sono riservati. Ogni riproduzione, anche parziale, è vietata senza espressa autorizzazione della Gandini Fasteners S.r.l.

GANDINI FASTENERS SRL viale Pier Paolo Pasolini, 83 - 20099 Sesto S.Giovanni Milano - Italy
Tel. +39 02 241 047 250 Fax +39 02 241 047 74 - 250@gandini.it