ANELLI D'ARRESTO

Materiale: Acciaio al carbonio per molle

Durezza:
46÷54 HRC 460÷580 HV

TRATTAMENTO SUPERFICIALE
Fosfatati ed oliati
Bruniti ed oliati
Secondo disponibilità di magazzino

Esempio di designazione:
anello tipo **RAM 4 INFILATI**

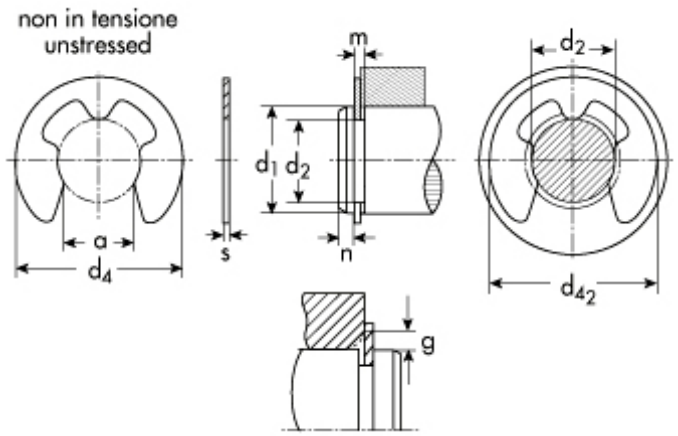

DIN 6799 tipo
RAM - infilati

d_1=diametro dell'albero
d_2=diametro gola
d_4=diametro esterno a riposo
s=spessore

d_2	Descrizione	Prezzo IVA escl. euro/100	% Price Change 1	% Price Change 2	Package
1.9	**RAM 1,9 INFILATI**	**2,00**	-	-	12000

ANELLO D'ARRESTO	
d_1	2.5 ÷ 3.0
s	0.50
toll s	+0.02 -0.02
d_4	4.40
toll JT	+0.040 -0.040
peso kg/1000	0.040
a	1.61

GOLA	
d_2	1.9
toll d_2	-0.060
m	0.54

DATI COMPLEMENTARI	
n	1.0
FN (kN)	0.10
FR (kN)	0.35
g	0.7
FRg (kN)	0.17
d_{42}	4.5
$n_{abl.}$x1000 (giri/min)	40
pinza	GRA 1.9

Technical informations are indicative and can be updated.
Copyright Gandini Fasteners S.r.l. All rights reserved. No part of this web site may be reproduced in any form without express permission.

GANDINI FASTENERS SRL viale Pier Paolo Pasolini, 83 - 20099 Sesto S.Giovanni Milano Italy
Tel. +39 02 241 047 250 Fax +39 02 241 047 74

Produzione e distribuzione fasteners, elementi di fissaggio e lavorazioni meccaniche

GANDINI FASTENERS SRL
viale Pier Paolo Pasolini, 83
Sesto San Giovanni Mi - Italy

Uffici Commerciali
250@gandini.it
tel +39 02 241 047 250

Amministrazione
350@gandini.it
tel +39 02 241 047 350