GANDINI

lunedì 20 maggio 2024

ANELLI D'ARRESTO

Materiale: Acciaio al carbonio per molle

Durezza:

TRATTAMENTO SUPERFICIALE
Fosfatati ed oliati
Bruniti ed oliati
Secondo disponibilità di magazzino

Esempio di designazione:
anello tipo **AS 30x2**

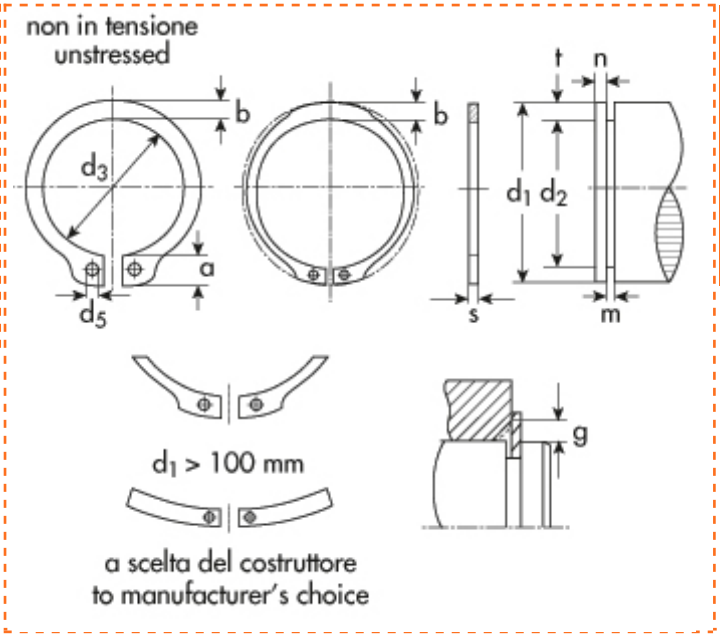

Esterni DIN 471
UNI 7436
Tipo **AS** - esec. rinforzata

d1=diametro dell'albero
d2=diametro gola
d3=diametro anello a riposo
s=spessore

d1	Descrizione	Prezzo IVA escl. euro/100	Variazione Prezzo % 1	2	Confezione
55,00	**AS 55x3**	**75,00**	-	-	50

ANELLO D'ARRESTO	
d_1	55,00
s	3,00
toll s	-0,08
d_3	50,8
toll d_3	+0.46 -1.10
a max	8,5
b ~	5,4
d_5 min	2,5
peso kg/1000	17,000

GOLA	
d_2	52,0
toll d_2	-0,30
m	3,15
t	1,50

DATI COMPLEMENTARI	
n	4,5
FN (kN)	42,00
FR (kN)	161,00
g	2,5
FRg (kN)	25,6
AN (mm2)	252,0
B	2,25
$n_{abl.}$x1000 (giri/min)	9
pinza	ZGA 2-3

I dati riportati sono indicativi e possono essere in qualsiasi momento variati dai produttori.

Copyright Gandini Fasteners S.r.l. Tutti i diritti sono riservati. Ogni riproduzione, anche parziale, è vietata senza espressa autorizzazione della Gandini Fasteners S.r.l.

GANDINI FASTENERS SRL viale Pier Paolo Pasolini, 83 - 20099 Sesto S.Giovanni Milano - Italy
Tel. +39 02 241 047 250 Fax +39 02 241 047 74 - 250@gandini.it