ANELLI D'ARRESTO

Materiale: Acciaio al carbonio per molle

Durezza:

TRATTAMENTO SUPERFICIALE
Fosfatati ed oliati
Bruniti ed oliati
Secondo disponibilità di magazzino

Esempio di designazione:
anello tipo **AS 30x2**

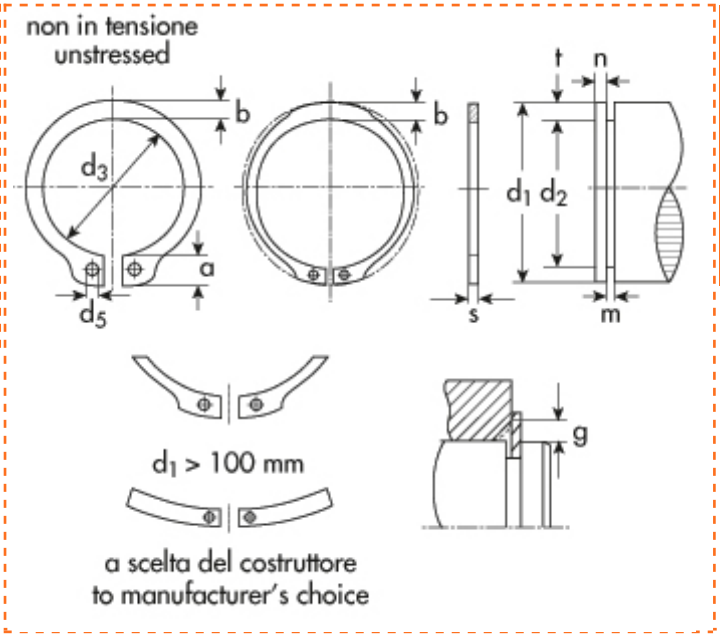

Esterni DIN 471
UNI 7436
Tipo **AS** - esec. rinforzata

d_1=diametro dell'albero
d_2=diametro gola
d_3=diametro anello a riposo
s=spessore

d1	Descrizione	Prezzo IVA escl. euro/100	Variazione Prezzo % 1	2	Confezione
14,00	**AS 14x1,2**	**a richiesta**	-	-	1000

ANELLO D'ARRESTO	
d_1	14,00
s	1,20
toll s	-0,06
d_3	12,9
toll d_3	+0.10 -0.36
a max	4,8
b ~	2,0
d_5 min	1,7

GOLA	
d_2	13,4
toll d_2	-0,11

DATI COMPLEMENTARI	
pinza	ZGA 1

I dati riportati sono indicativi e possono essere in qualsiasi momento variati dai produttori.

Copyright Gandini Fasteners S.r.l. Tutti i diritti sono riservati. Ogni riproduzione, anche parziale, è vietata senza espressa autorizzazione della Gandini Fasteners S.r.l.

GANDINI FASTENERS SRL viale Pier Paolo Pasolini, 83 - 20099 Sesto S.Giovanni Milano - Italy
Tel. +39 02 241 047 250 Fax +39 02 241 047 74 - 250@gandini.it