GANDINI

mercoledì 15 maggio 2024

ANELLI D'ARRESTO

Materiale: Acciaio al carbonio per molle

Durezza:

TRATTAMENTO SUPERFICIALE
Fosfatati ed oliati
Bruniti ed oliati
Secondo disponibilità di magazzino

Esempio di designazione:
anello tipo **AS 30x2**

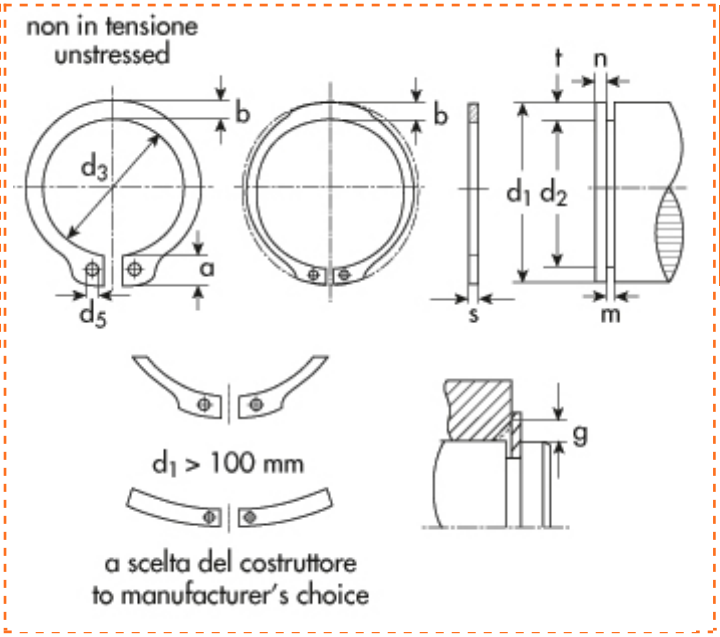

Esterni DIN 471
UNI 7436
Tipo **AS** - esec. rinforzata

d_1=diametro dell'albero
d_2=diametro gola
d_3=diametro anello a riposo
s=spessore

d1	Descrizione	Prezzo IVA escl. euro/100	Variazione Prezzo % 1	2	Confezione
24,00	**AS 24x1,75**	**2,50**	NETTO	-	500

ANELLO D'ARRESTO	
d_1	24,00
s	1,75
toll s	-0,06
d_3	22,2
toll d_3	+0.21 -0.42
a max	6,3
b ~	3,2
d_5 min	2,0
peso kg/1000	2,700

GOLA	
d_2	22,9
toll d_2	-0,21
m	1,85
t	0,55

DATI COMPLEMENTARI	
n	1,9
FN (kN)	7,95
FR (kN)	34,2
g	1,5
FRg (kN)	7,6
AN (mm2)	47,7
B	2,12
$n_{abl.}$x1000 (giri/min)	29,2
pinza	ZGA 1-2

I dati riportati sono indicativi e possono essere in qualsiasi momento variati dai produttori.

Copyright Gandini Fasteners S.r.l. Tutti i diritti sono riservati. Ogni riproduzione, anche parziale, è vietata senza espressa autorizzazione della Gandini Fasteners S.r.l.

GANDINI FASTENERS SRL viale Pier Paolo Pasolini, 83 - 20099 Sesto S.Giovanni Milano - Italy
Tel. +39 02 241 047 250 Fax +39 02 241 047 74 - 250@gandini.it