GANDINI

lunedì 20 maggio 2024

ANELLI D'ARRESTO

Materiale: Acciaio al carbonio per molle

Durezza:

TRATTAMENTO SUPERFICIALE
Fosfatati ed oliati
Bruniti ed oliati
Secondo disponibilità di magazzino

Esempio di designazione:
anello tipo **AS 30x2**

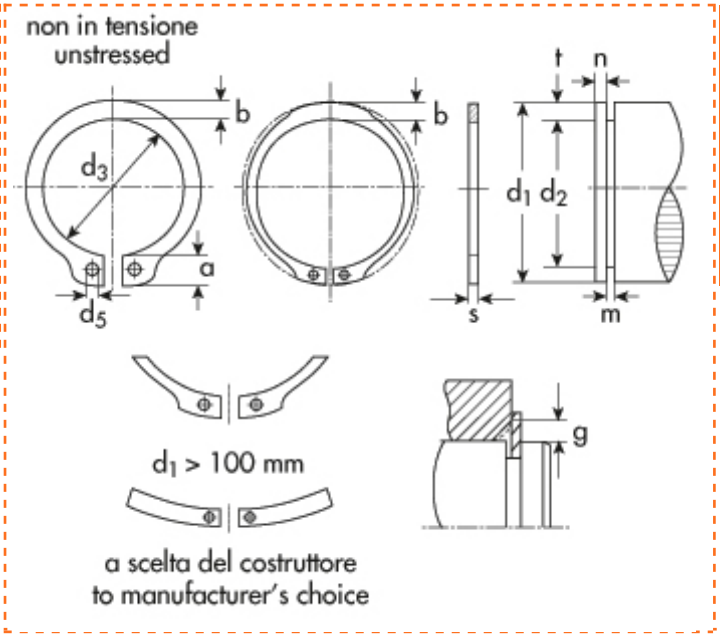

Esterni DIN 471
UNI 7436
Tipo **AS** - esec. rinforzata

d_1=diametro dell'albero
d_2=diametro gola
d_3=diametro anello a riposo
s=spessore

d1	Descrizione	Prezzo IVA escl. euro/100	Variazione Prezzo % 1	2	Confezione
34,00	**AS 34x2,5**	**50,00** •	-	-	250

ANELLO D'ARRESTO	
d_1	34,00
s	2,50
toll s	-0,07
d_3	31,5
toll d_3	+0.25 -0.50
a max	6,6
b ~	4,2
d_5 min	2,5
peso kg/1000	6,800

GOLA	
d_2	32,3
toll d_2	-0,25
m	2,65
t	0,85

DATI COMPLEMENTARI	
n	2,6
FN (kN)	14,70
FR (kN)	87,00
g	2,0
FRg (kN)	15,6
AN (mm2)	99,0
B	2,78
$n_{abl.}$x1000 (giri/min)	17,8
pinza	ZGA 2

I dati riportati sono indicativi e possono essere in qualsiasi momento variati dai produttori.

Copyright Gandini Fasteners S.r.l. Tutti i diritti sono riservati. Ogni riproduzione, anche parziale, è vietata senza espressa autorizzazione della Gandini Fasteners S.r.l.

GANDINI FASTENERS SRL viale Pier Paolo Pasolini, 83 - 20099 Sesto S.Giovanni Milano - Italy
Tel. +39 02 241 047 250 Fax +39 02 241 047 74 - 250@gandini.it