GANDINI

lunedì 20 maggio 2024

ANELLI D'ARRESTO

Materiale: Acciaio al carbonio per molle

Durezza:

TRATTAMENTO SUPERFICIALE
Fosfatati ed oliati
Bruniti ed oliati
Secondo disponibilità di magazzino

Esempio di designazione:
anello tipo **AS 30x2**

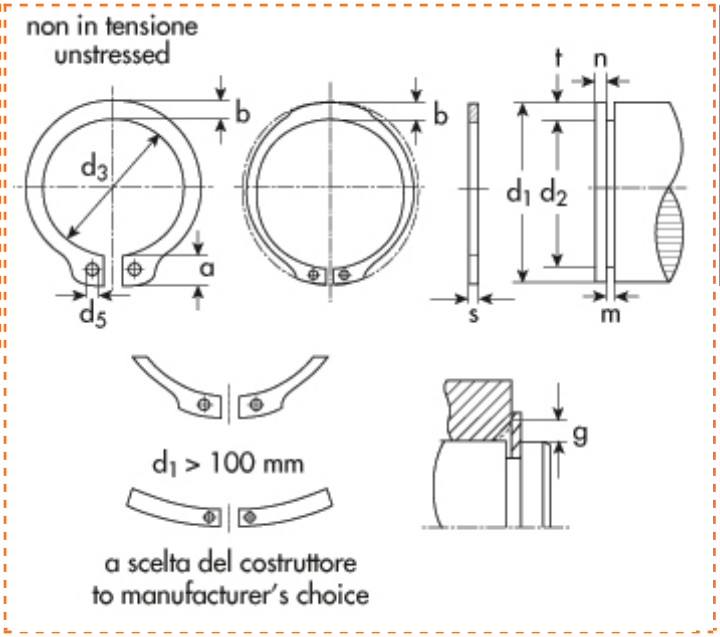

Esterni DIN 471
UNI 7436
Tipo **AS** - esec. rinforzata

d_1=diametro dell'albero
d_2=diametro gola
d_3=diametro anello a riposo
s=spessore

d1	Descrizione	Prezzo IVA escl. euro/100	Variazione Prezzo % 1	2	Confezione
90,00	**AS 90x4**	**300,00**	-	-	25

ANELLO D'ARRESTO	
d_1	90,00
s	4,00
toll s	-0,10
d_3	84,5
toll d_3	+0.54 -1.30
a max	10,2
b ~	8,2
d_5 min	3,5
peso kg/1000	55,600

GOLA	
d_2	86,5
toll d_2	-0,35
m	4,15
t	1,75

DATI COMPLEMENTARI	
n	5,3
FN (kN)	80,80
FR (kN)	386,00
g	3,0
FRg (kN)	61,0
AN (mm2)	485,0
B	1,78
$n_{abl.}$x1000 (giri/min)	5
pinza	ZGA 3-4

I dati riportati sono indicativi e possono essere in qualsiasi momento variati dai produttori.

Copyright Gandini Fasteners S.r.l. Tutti i diritti sono riservati. Ogni riproduzione, anche parziale, è vietata senza espressa autorizzazione della Gandini Fasteners S.r.l.

GANDINI FASTENERS SRL viale Pier Paolo Pasolini, 83 - 20099 Sesto S.Giovanni Milano - Italy
Tel. +39 02 241 047 250 Fax +39 02 241 047 74 - 250@gandini.it