GANDINI

lunedì 20 maggio 2024

ANELLI D'ARRESTO

Materiale: Acciaio al carbonio per molle

Durezza:

TRATTAMENTO SUPERFICIALE
Fosfatati ed oliati
Bruniti ed oliati
Secondo disponibilità di magazzino

Esempio di designazione:
anello tipo **JK 25**

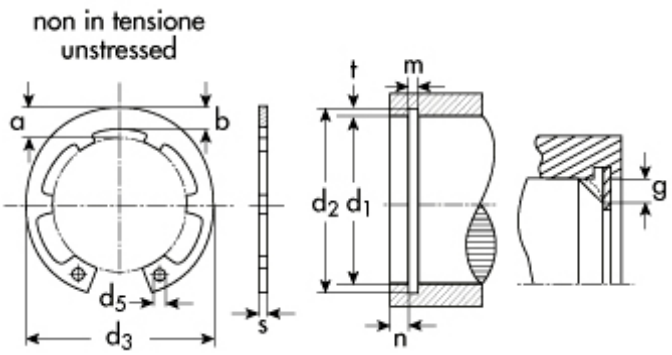

DIN 984 Tipo **JK** per fori

d_1=diametro del foro
d_2=diametro gola
d_3=diametro anello a riposo
s=spessore

d1	Descrizione	Prezzo IVA escl. euro/100	Variazione Prezzo % 1	2	Confezione
16,00	**JK 16**	**8,00**	-	-	1000

ANELLO D'ARRESTO	
d_1	16,00
s	1,00
toll s	-0,06
d_3	17,3
toll d_3	+0.42 -0.13
a max	3,4
b ~	2,1
d_5 min	1,7
peso kg/1000	0,720

GOLA	
d_2	16,8
toll d_2	0,11
m	1,10
t	0,40

DATI COMPLEMENTARI	
n	1,2
FN (kN)	3,4
FR (kN)	5,5
g	1,0
FRg (kN)	2,5
AN (mm2)	20,6
K (kN.mm)	18,4
nr alette	6
pinza	ZGJ 1

I dati riportati sono indicativi e possono essere in qualsiasi momento variati dai produttori.

Copyright Gandini Fasteners S.r.l. Tutti i diritti sono riservati. Ogni riproduzione, anche parziale, è vietata senza espressa autorizzazione della Gandini Fasteners S.r.l.

GANDINI FASTENERS SRL viale Pier Paolo Pasolini, 83 - 20099 Sesto S.Giovanni Milano - Italy
Tel. +39 02 241 047 250 Fax +39 02 241 047 74 - 250@gandini.it

Produzione e distribuzione fasteners, elementi di fissaggio e lavorazioni meccaniche

GANDINI FASTENERS SRL
viale Pier Paolo Pasolini, 83
Sesto San Giovanni Mi - Italy

Uffici Commerciali
250@gandini.it
tel +39 02 241 047 250

Amministrazione
350@gandini.it
tel +39 02 241 047 350