GANDINI

mercoledì 15 maggio 2024

ANELLI D'ARRESTO

Materiale: Acciaio al carbonio per molle

Durezza:
d1: 10÷48mm 470÷580 HV 47÷54 HRC
Durezza:
d1: 50÷100mm 435÷530 HV 44÷51 HRC

TRATTAMENTO SUPERFICIALE
Fosfatati ed oliati
Bruniti ed oliati
Secondo disponibilità di magazzino

Esempio di designazione:
anello tipo **JL 30**

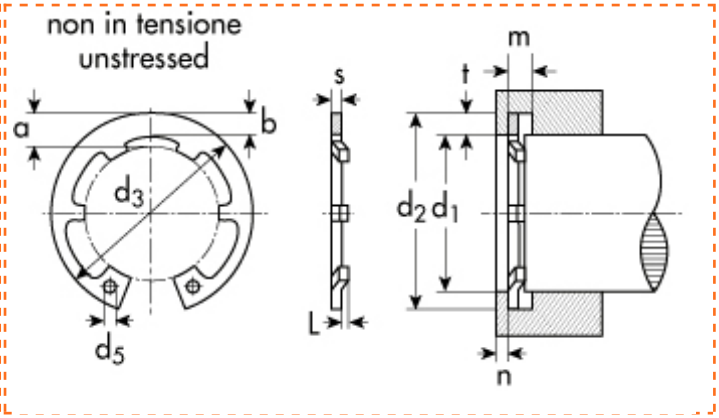

tipo **JL** - per fori

d_1=diametro del foro
d_2=diametro gola
d_3=diametro anello a riposo
s=spessore

d1	Descrizione	Prezzo IVA escl. euro/100	Variazione Prezzo % 1	2	Confezione
34,00	**JL 34**	**6,00**	NETTO	-	250

ANELLO D'ARRESTO	
d_1	34,00
s	1,50
d_3	36,5
toll d_3	+0.50 -0.25
a max	5,3
b ~	3,4
d_5 min	2,5

GOLA	
d_2	35,7
toll d_2	0,25
m	1,60

DATI COMPLEMENTARI	
n	2,5
FN (kN)	15,4
FR (kN)	26,20
g	1,5
FRg (kN)	6,30
FL max (kN)	0,93
L min	0,45
u	0,10
C (kN/mm)	2,6500
pinza	ZGJ 2

I dati riportati sono indicativi e possono essere in qualsiasi momento variati dai produttori.

Copyright Gandini Fasteners S.r.l. Tutti i diritti sono riservati. Ogni riproduzione, anche parziale, è vietata senza espressa autorizzazione della Gandini Fasteners S.r.l.

GANDINI FASTENERS SRL viale Pier Paolo Pasolini, 83 - 20099 Sesto S.Giovanni Milano - Italy
Tel. +39 02 241 047 250 Fax +39 02 241 047 74 - 250@gandini.it