GANDINI

mercoledì 15 maggio 2024

# ANELLI D'ARRESTO

**Materiale**: INOX X35 Cr Mo 17
INOX X39 Cr Mo 17.1 o AISI 420

**JSP= oltre il Ø 100**
esecuzione senza orecchiette
INOX X12 Cr Ni 17.7

**Esempio di designazione:**
anello tipo **J 30 INOX**

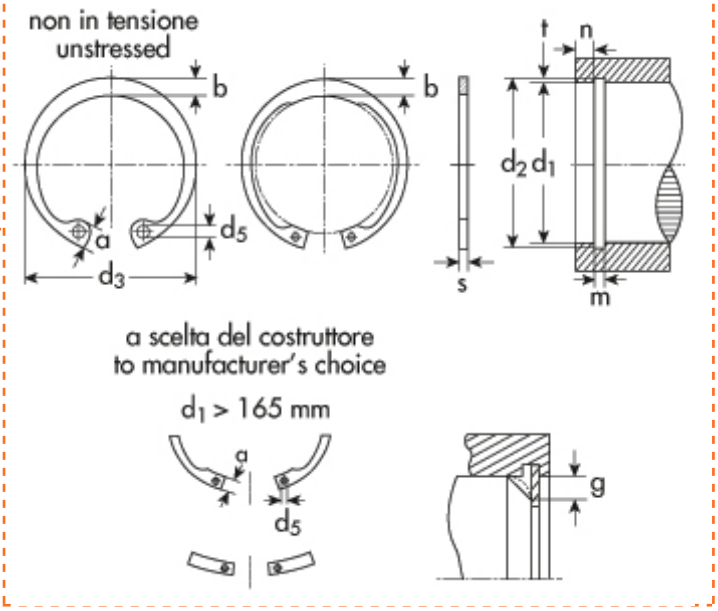


Interni DIN 472
UNI 3654-7437
Tipo **J** - per fori

**$d_1$**=diametro del foro
**$d_2$**=diametro gola
**$d_3$**=diametro anello a riposo
**s**=spessore

| d1 | Descrizione | Prezzo IVA escl. euro/100 | Variazione Prezzo % 1 | 2 | Confezione |
|---|---|---|---|---|---|
| **60,00** | **J 60 INOX** | **25,00** | NETTO | - | 100 |

| ANELLO D'ARRESTO | |
|---|---|
| **$d_1$** | 60,00 |
| **s** | 2,00 |
| **toll s** | -0,07 |
| **$d_3$** | 64,2 |
| **toll $d_3$** | +1.10 -0.46 |
| **a max** | 7,3 |
| **b ~** | 5,4 |
| **$d_5$ min** | 2,5 |
| **peso kg/1000** | 11,100 |

| GOLA | |
|---|---|
| **$d_2$** | 63,0 |
| **toll $d_2$** | 0,30 |
| **m** | 2,15 |
| **t** | 1,50 |

| DATI COMPLEMENTARI | |
|---|---|
| **n** | 4,5 |
| **FN (kN)** | 48,30 |
| **FR (kN)** | 61,0 |
| **g** | 2,0 |
| **FRg (kN)** | 13,0 |
| **AN (mm2)** | 290,0 |
| **K (kN.mm)** | 113,0 |
| **pinza** | ZGJ 2-3 |

I dati riportati sono indicativi e possono essere in qualsiasi momento variati dai produttori.

Copyright Gandini Fasteners S.r.l. Tutti i diritti sono riservati. Ogni riproduzione, anche parziale, è vietata senza espressa autorizzazione della Gandini Fasteners S.r.l.

GANDINI FASTENERS SRL viale Pier Paolo Pasolini, 83 - 20099 Sesto S.Giovanni Milano - Italy
Tel. +39 02 241 047 250 Fax +39 02 241 047 74 - 250@gandini.it